Das schwenkbare Haltesystem get up®

Produktkatalog: Radiologie

febromed

Inhalt

Firmenphilosophie – made by febromed 3

Schwenkbares Haltesystem get up® 4

Anwendungsbereich 4

Vorteile des get up® 5

get up® gibt Schwung 6

Funktion der Haltegriffaufhängung 8

Computertomographie 10

Schnittansicht mit Dekorscheibe 12

Magnetresonanztomographie 14

Schnittansicht für den Einbau im MR-Untersuchungsraum 18

Röntgendiagnostik 20

Schnittansicht mit niedriger Dekorhaube 22

Elektronische Positionsabfrage 24

Strahlentherapie 26

Schnittansicht mit hoher Dekorhaube 28

Deckenbrücke get up® 30

Schnittansicht Deckenbrücke get up® 31

get up®-Multilift 32

Haltegriffaufhängung 34

Variantenmatrix 36

Anwendungsbeispiele 38

Firmenphilosophie – made by febromed

Wenn es einen Weg gibt, etwas besser zu machen, so ist es unser Weg!

Febromed ist ein erfahrener und spezialisierter Fachausrüster für den professionellen medizinischen Bereich. 1995 gegründet, hat sich das Unternehmen vor allem einen Namen als einer der größten Ausstatter von Europas Kreißsälen gemacht. Aufbauend auf diese Erfahrungen entwickelt, produziert und vertreibt das Unternehmen inzwischen eine große Palette durchdachter Produkte für den medizinischen Alltag. Für Anwendungen in der Radiologie hat febromed schwenkbare Haltesysteme für die Computertomographie (CT) und Magnetresonanztomographie (MRT) entwickelt. In diese Produkte fließen besonders die Erfahrungen aus der Geburtshilfe ein, wo wie in der Radiologie hohe Ansprüche an Hygiene, Wirtschaftlichkeit, Entlastung des Personales und Sicherheit für die Patientinnen und Patienten gestellt werden. Bei der Entwicklung der Produkte arbeitet febromed ganz eng mit den medizinisch-technischen Radiologieassistenten (MTRAs) und Ärzten zusammen.

Ständige und sorgfältige Qualitätskontrollen und die Verwendung ausgewählter, geprüfter Materialien ermöglichen einen hohen Qualitätsstandard. Febromed ist nach DIN EN ISO 9001 (Qualitätsmanagement) und DIN EN ISO 13485 (Qualitätsmanagementsystem von Medizinprodukten) zertifiziert. Um den hohen Ansprüchen an die Produkte gerecht zu werden, arbeiten wir während der Entwicklung unser Produkte mit anerkannten unabhängigen Hygieneinstituten wie etwa der Hybeta in Münster zusammen.

Schwenkbares Haltesystem get up®

Anwendungsbereich

In der Radiologie ist es wichtig, Patientinnen und Patienten sicher und punktgenau zu platzieren. Das geht mit dem schwenkbaren Haltesystem get up®. Durch die sichere und ergonomische Positionierung der Patientinnen und Patienten sorgt das System auch für mehr Wirtschaftlichkeit, da weniger Untersuchungen abgebrochen und wiederholt werden müssen. Gleichzeitig hilft das get up® bei der Reduzierung von Kontakten mit dem Personal. Die Infektionsrisiken werden so nachhaltig minimiert.

Wir als Medizintechnikexperten machen mit dem schwenkbaren und platzsparenden Haltesystem get up® den Praxis- und Klinikalltag im anspruchvollen Bereich der Radiologie leichter und sicherer. Es minimiert die Sturzgefahr für die Patientinnen und Patienten und maximiert die Ergonomie für das Personal.

Der Patient kann mit geringem Kraftaufwand sicher für die Untersuchung in der Computertomographie (CT) ebenso wie für die Magnetresonanztomographie (MRT), Röntgendiagnostik oder Strahlentherapie vorbereitet und exakt platziert werden. Das System erfüllt sowohl bei der Hygiene als auch bei der Verarbeitung und der Haltbarkeit höchste Ansprüche.

Eine Bewegungseinschränkung der Patientinnen oder Patienten ist in der Radiologie kein Sonderfall und für das Personal eine Herausforderung. Das rein mechanisch konstruierte System hilft den Patientinnen und Patienten, sich möglichst eigenständig auf dem Untersuchungstisch zu platzieren – auch aus dem Bett oder dem Rollstuhl heraus. Das Personal hat die Situation immer unter Kontrolle.

Vorteile des get up®

get up® unterstützt, wo es nur kann, die Patientinnen und Patienten, das Personal und die Wirtschaftlichkeit Ihrer Praxis oder Abteilung.

So profitieren Patientinnen und Patienten:

- Selbstständiges Aufstehen und Aufrichten
- Eigenständigkeit bei der Lagerung und Positionierung
- Minimierung der Sturzgefahr
- Fester und sicherer Halt

So profitieren Sie und Ihr Personal:

- Schnellere Abläufe
- Rückenschonendes Arbeiten
- Geringere Anstrengung, auch bei schweren Patientinnen und Patienten
- Reduzierung des Kontaktes bei infektiösen Patientinnen und Patienten

So steigern Sie Ihre Wirtschaftlichkeit:

- Gesünderes und motivierteres Personal
- Geringere Ausfallzeiten durch gesundheitliche / vermeidliche Probleme
- Schnellere und damit wirtschaftlichere Untersuchungsabläufe
- Mehr Zeit für Gespräche mit Patientinnen und Patienten

get up® gibt Schwung

Das get up® hilft Patientinnen und Patienten beim Aufrichten, damit funktioniert es grundsätzlich wie ein klassischer Bettaufrichter, manchmal auch Bettgalgen genannt. Im Gegensatz zu dieser traditionellen Lösung hilft das get up® aber auch Patientinnen und Patienten, die mit dem Bett oder mit dem Rollstuhl zur Untersuchung oder Behandlung kommen. Das Haltesystem ist im jeweiligen Untersuchungsraum an der Wand oder der Decke installiert und hat einen großen Schwenkradius, um bestmöglich den Arbeitsbereich der Anwender abzudecken.

Egal ob Rollstuhl, Liege oder Bett: get up® gibt Sicherheit und unterstützt.

Bis zu 175 kg hält das an der Decke montierte System in der Nähe der Basis, am äußersten Einhakpunkt sind es noch immer 135 kg. Damit deckt das get up® die gesamte Bandbreite in der radiologischen Praxis ab. Über ein einfaches System kann das get up® über den Patientinnen und Patienten sicher positioniert werden, das Aufrichten und Sichern wird zum Kinderspiel – einfach und bequem zu bedienen.

Durch einen leichten Zug am Zugseil lässt sich das get up® entriegeln und an die gewünschte Position schwenken. Wird das Zugseil wieder losgelassen, fixiert sich das get up® in einer sicheren Position. Das Haltesystem erreicht durch seine Flexibilität fast jeden Punkt innerhalb seines Schwenkradius. Die Haltegriffaufhängung lässt sich ohne Aufwand einhängen und verstellen. Patientinnen, Patienten und Personal können das System mit wenig Aufwand aber größter Sicherheit nutzen.

Funktion der Haltegriffaufhängung

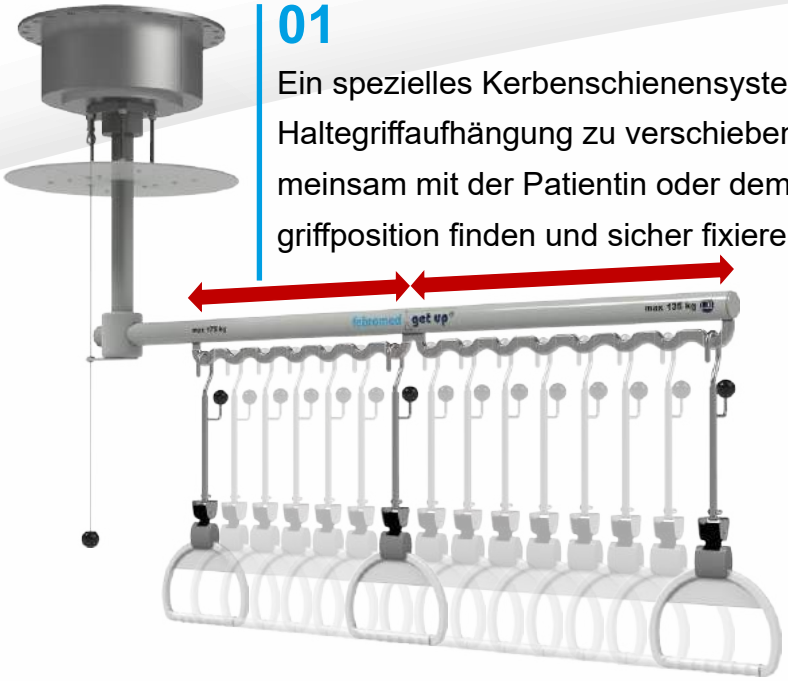

01

Ein spezielles Kerbenschienensystem ermöglicht es dem Personal, die Haltegriffaufhängung zu verschieben – wie es der Anwender wünscht. Gemeinsam mit der Patientin oder dem Patienten lässt sich so die ideale Haltegriffposition finden und sicher fixieren.

02

Ein Aushängen durch die Patientin oder den Patienten ist unmöglich.

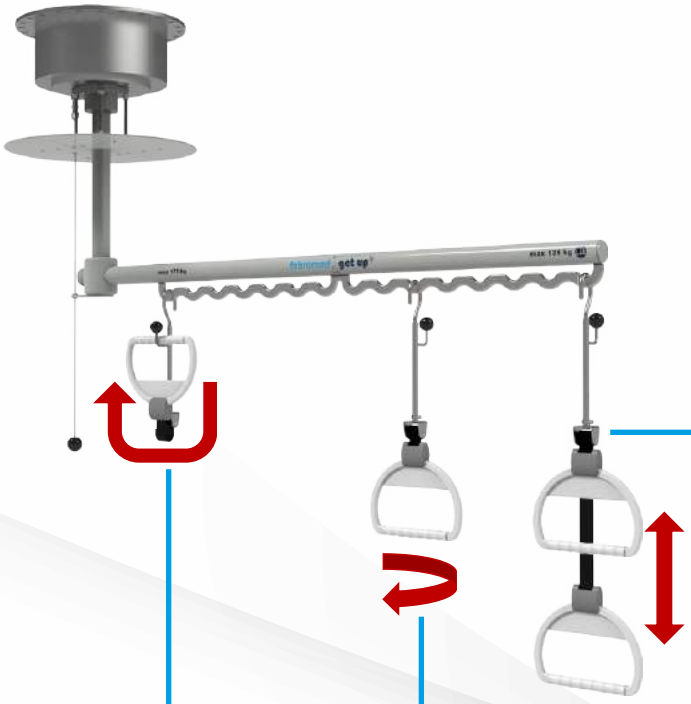

03

Der Haltegriff verfügt über einen Verstellbereich von etwa 260 mm. Er ist stufenlos verstellbar und kann auf die ideale Höhe eingestellt werden.

04

Die freie 360°-Arretierung passt sich ergonomisch jeder Patientin und jedem Patienten an.

05

Wird der Haltegriff nicht benötigt, kann er einfach nach oben eingehängt werden.

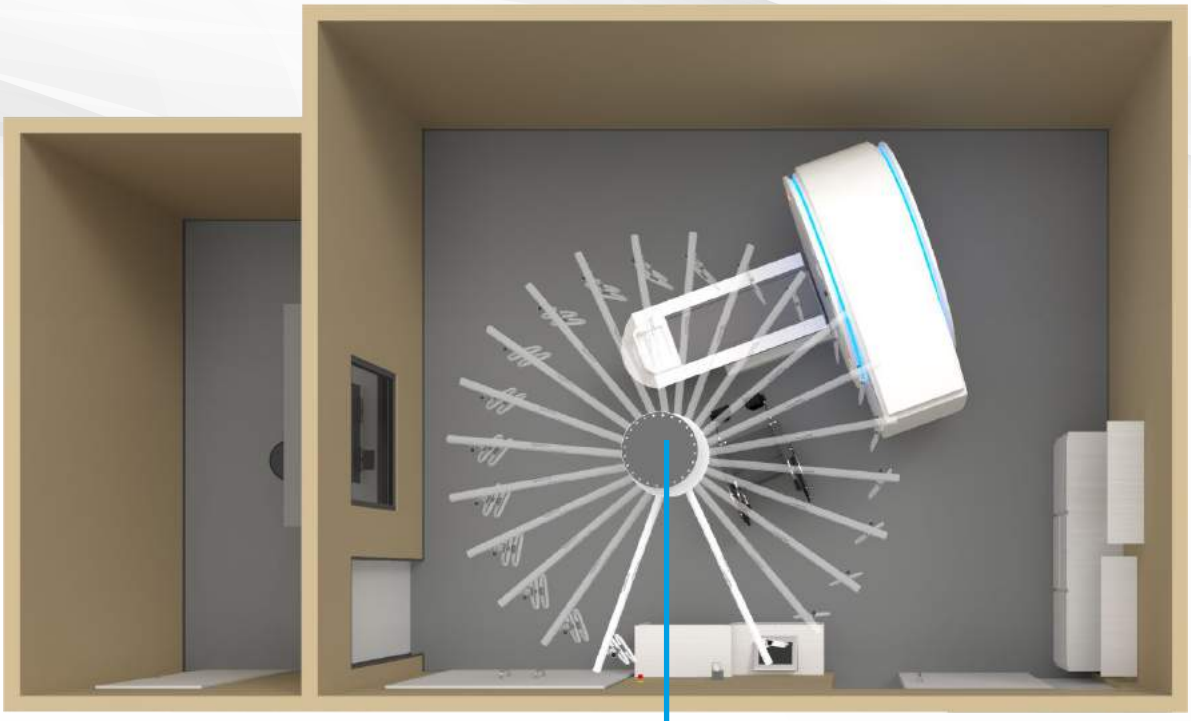

01

Bei der Deckenversion kann sich der 1700 mm lange Schwenkarm über 360° vollständig drehen und ist alle 15° arretierbar.

Wird das get up® an der Wand montiert, kann der Arm maximal 180° gedreht werden und hat eine Arretierung von 6°-Schritten. Bei der Wand- oder Deckenvariante mit dem 2600 mm langen Schwenkarm ist eine Arretierung in 6°-Schritten möglich.

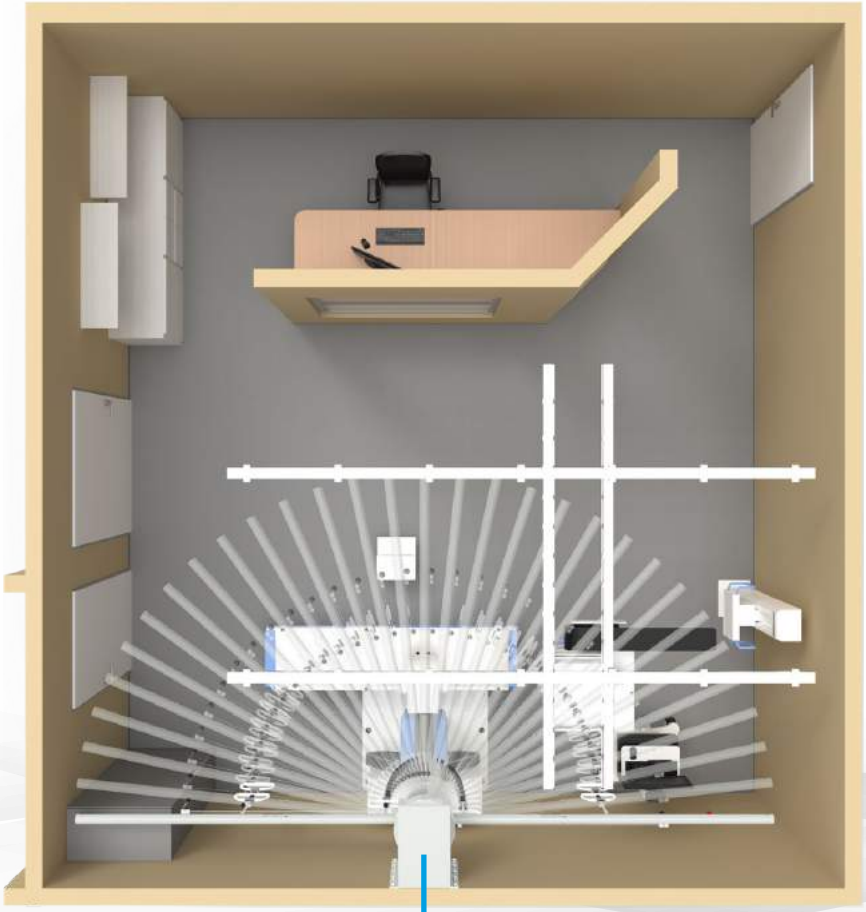

02

get up® 2600 mm Wandversion ist alle 6° arretierbar.

Computertomographie

Deckenversion – get up® 1700

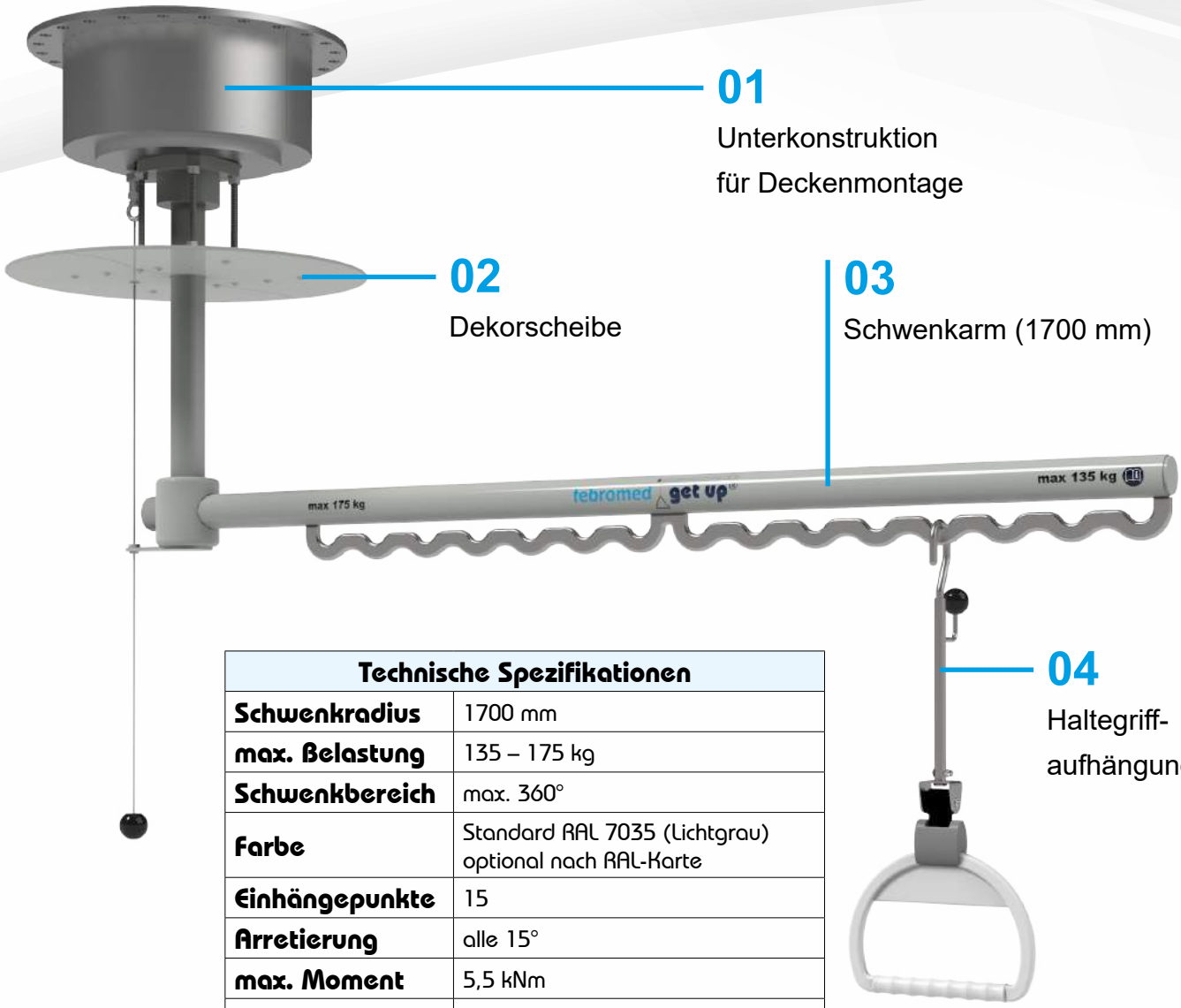

01
Unterkonstruktion
für Deckenmontage

02
Dekorscheibe

03
Schwenkarm (1700 mm)

04
Haltegriff-
aufhängung

Technische Spezifikationen	
Schwenkradius	1700 mm
max. Belastung	135 – 175 kg
Schwenkbereich	max. 360°
Farbe	Standard RAL 7035 (Lichtgrau) optional nach RAL-Karte
Einhängepunkte	15
Arretierung	alle 15°
max. Moment	5,5 kNm
Eigengewicht	105 kg
Zertifizierung	MD CE

Wandversion - get up® 1700

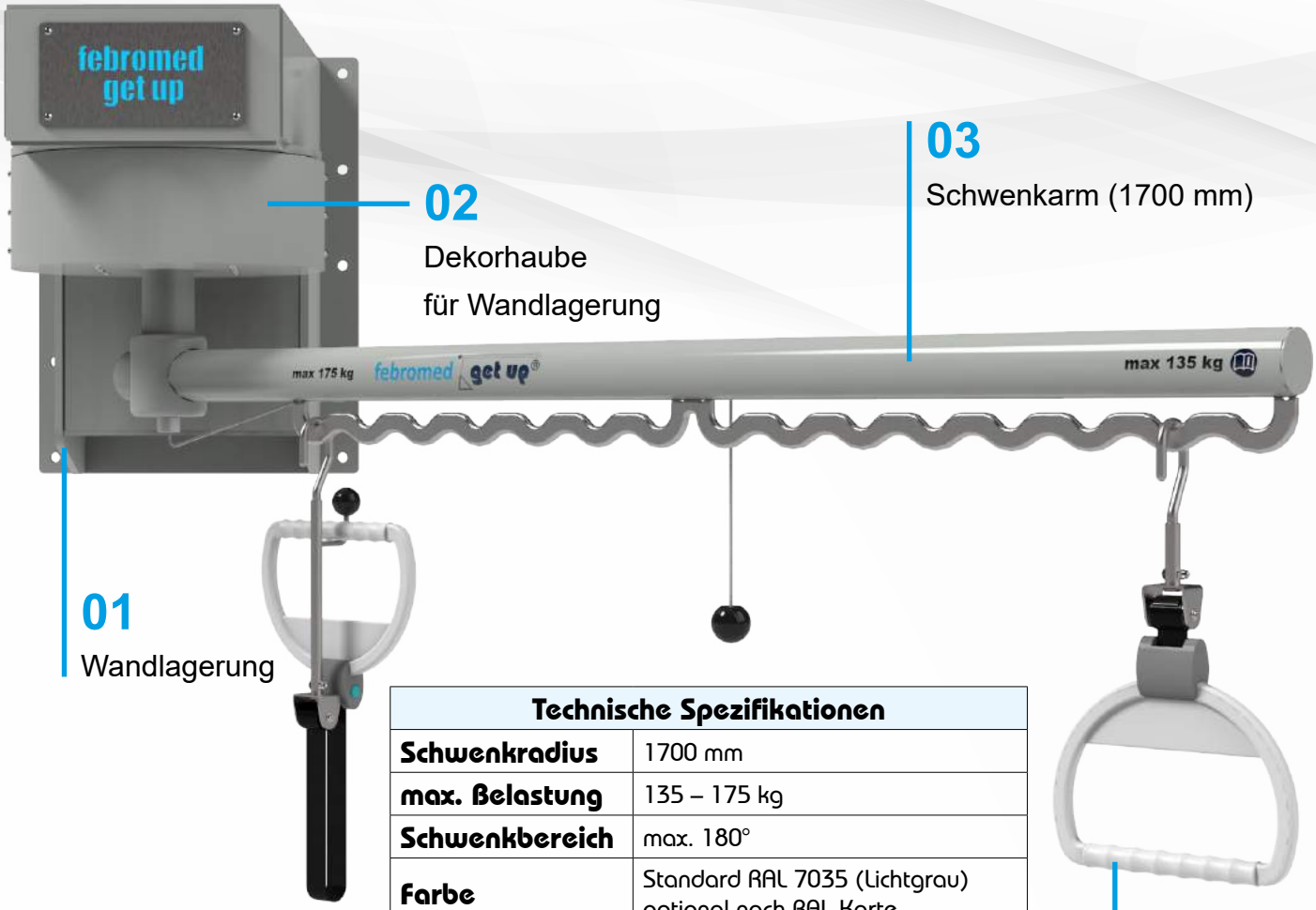

02
Dekorhaube
für Wandlagerung

03
Schwenkarm (1700 mm)

01
Wandlagerung

04
Haltegriff-
aufhängung

Technische Spezifikationen	
Schwenkradius	1700 mm
max. Belastung	135 – 175 kg
Schwenkbereich	max. 180°
Farbe	Standard RAL 7035 (Lichtgrau) optional nach RAL-Karte
Einhängepunkte	15
Arretierung	alle 6°
max. Moment	5,5 kNm
Eigengewicht	180 kg
Zertifizierung	MD CE

Schnittansicht mit Dekorscheibe

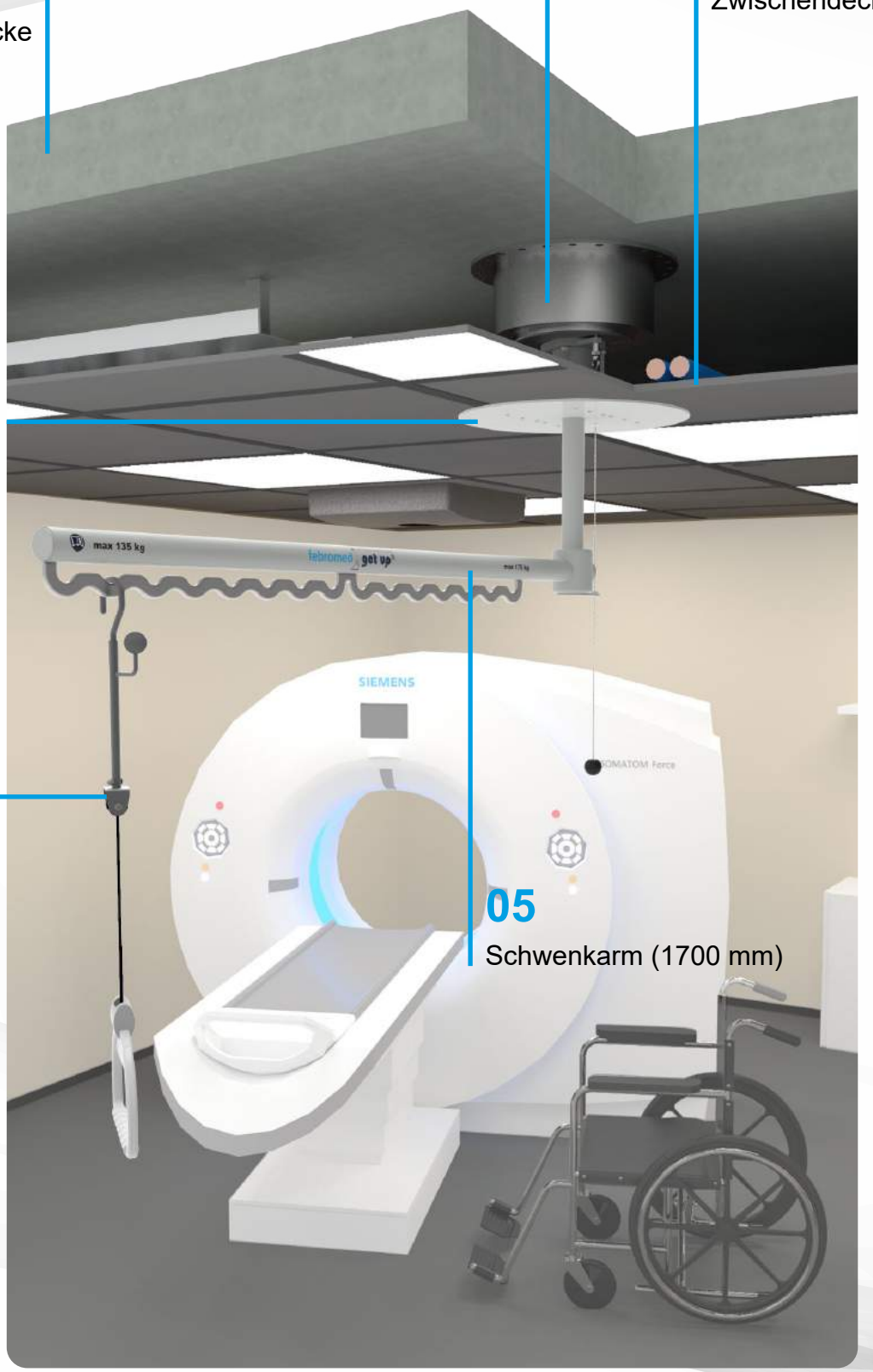

Isometrische Perspektive

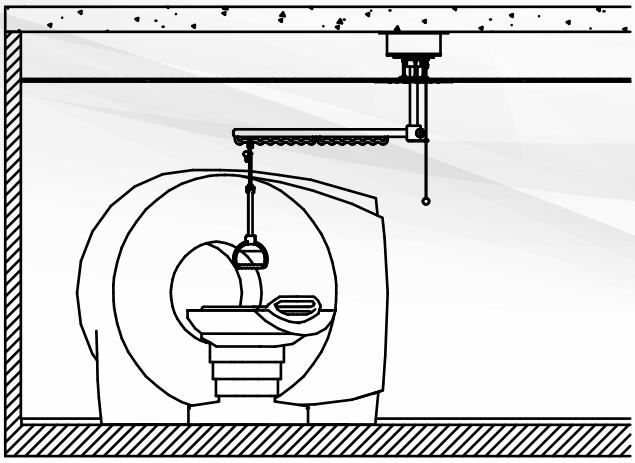

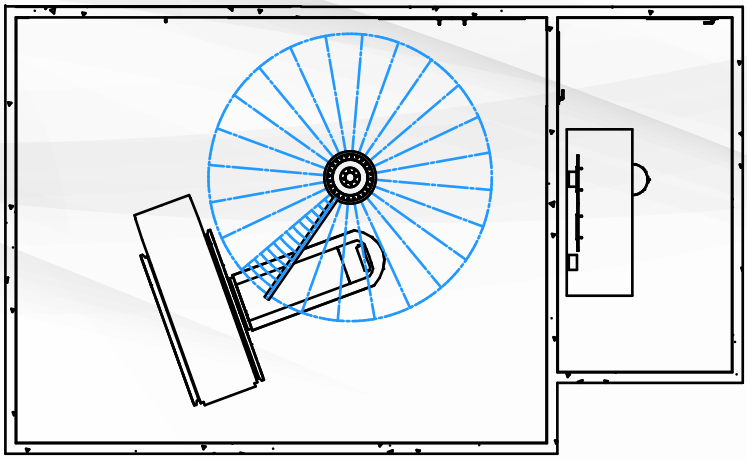

Das schwenkbare Haltesystem get up® kann problemlos im Neubau integriert oder in einem bestehenden Raum nachgerüstet werden. Es wird fest an der Rohdecke montiert, die variabel einstellbare Dekorscheibe verdeckt den Ausschnitt in der Zwischendecke.

Das System passt sich flexibel an den Raum an. Eine variable Schwenkbegrenzung kann den Drehbereich so eingrenzen, dass Kollisionen mit Wänden oder Instrumenten ausgeschlossen sind.

Magnetresonanztomographie

Deckenversion – get up® MRT 1700

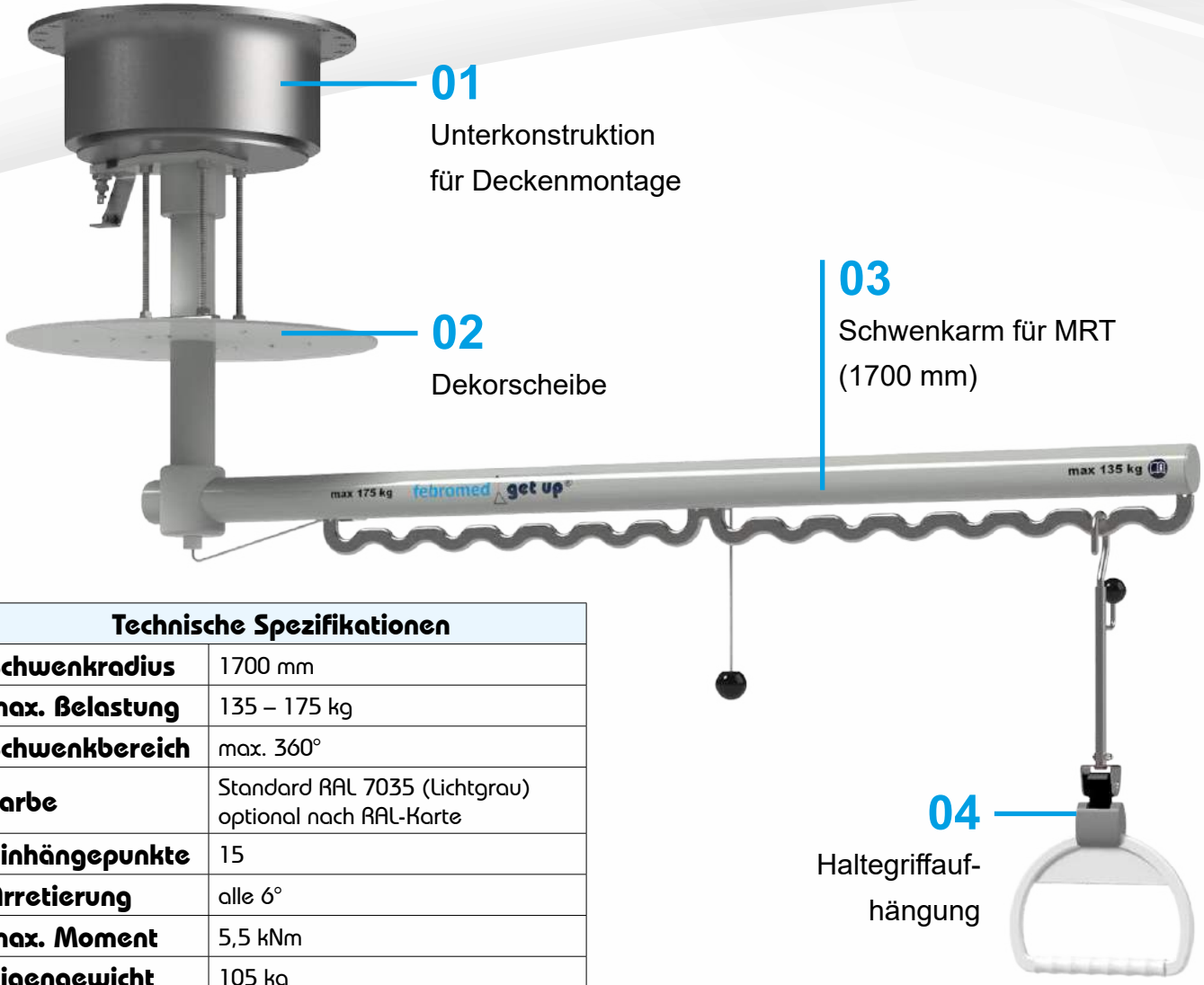

01
Unterkonstruktion
für Deckenmontage

02
Dekorscheibe

03
Schwenkarm für MRT
(1700 mm)

04
Haltegriffauf-
hängung

Technische Spezifikationen	
Schwenkradius	1700 mm
max. Belastung	135 – 175 kg
Schwenkbereich	max. 360°
Farbe	Standard RAL 7035 (Lichtgrau) optional nach RAL-Karte
Einhängepunkte	15
Arretierung	alle 6°
max. Moment	5,5 kNm
Eigengewicht	105 kg
Zertifizierung	MD CE MR

Deckenversion – get up® MRT 2600

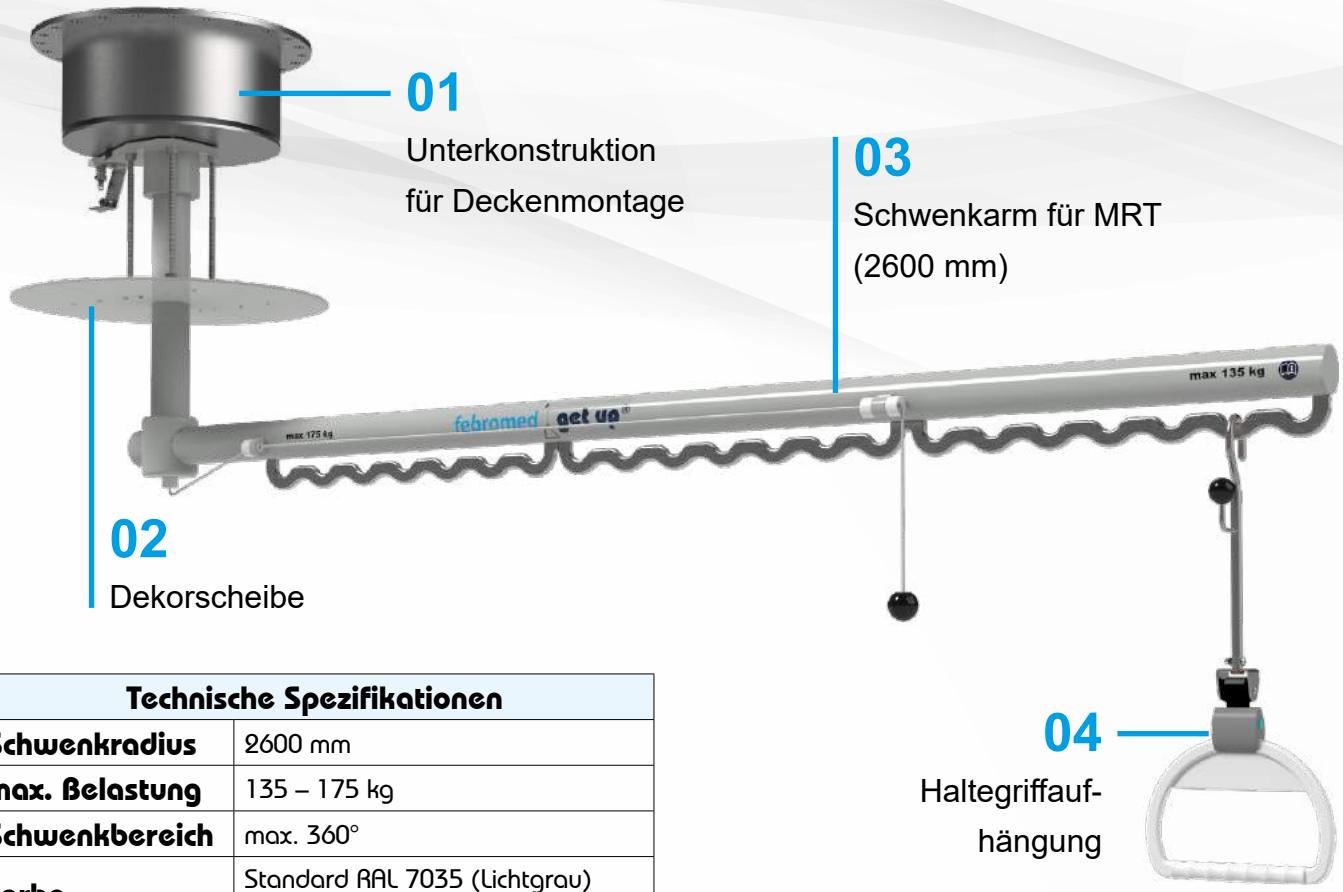

Technische Spezifikationen	
Schwenkradius	2600 mm
max. Belastung	135 – 175 kg
Schwenkbereich	max. 360°
Farbe	Standard RAL 7035 (Lichtgrau) optional nach RAL-Karte
Einhängepunkte	24
Arretierung	alle 6°
max. Moment	7,0 kNm
Eigengewicht	120 kg
Zertifizierung	MD CE MR

Standversion – get up® MRT 2600

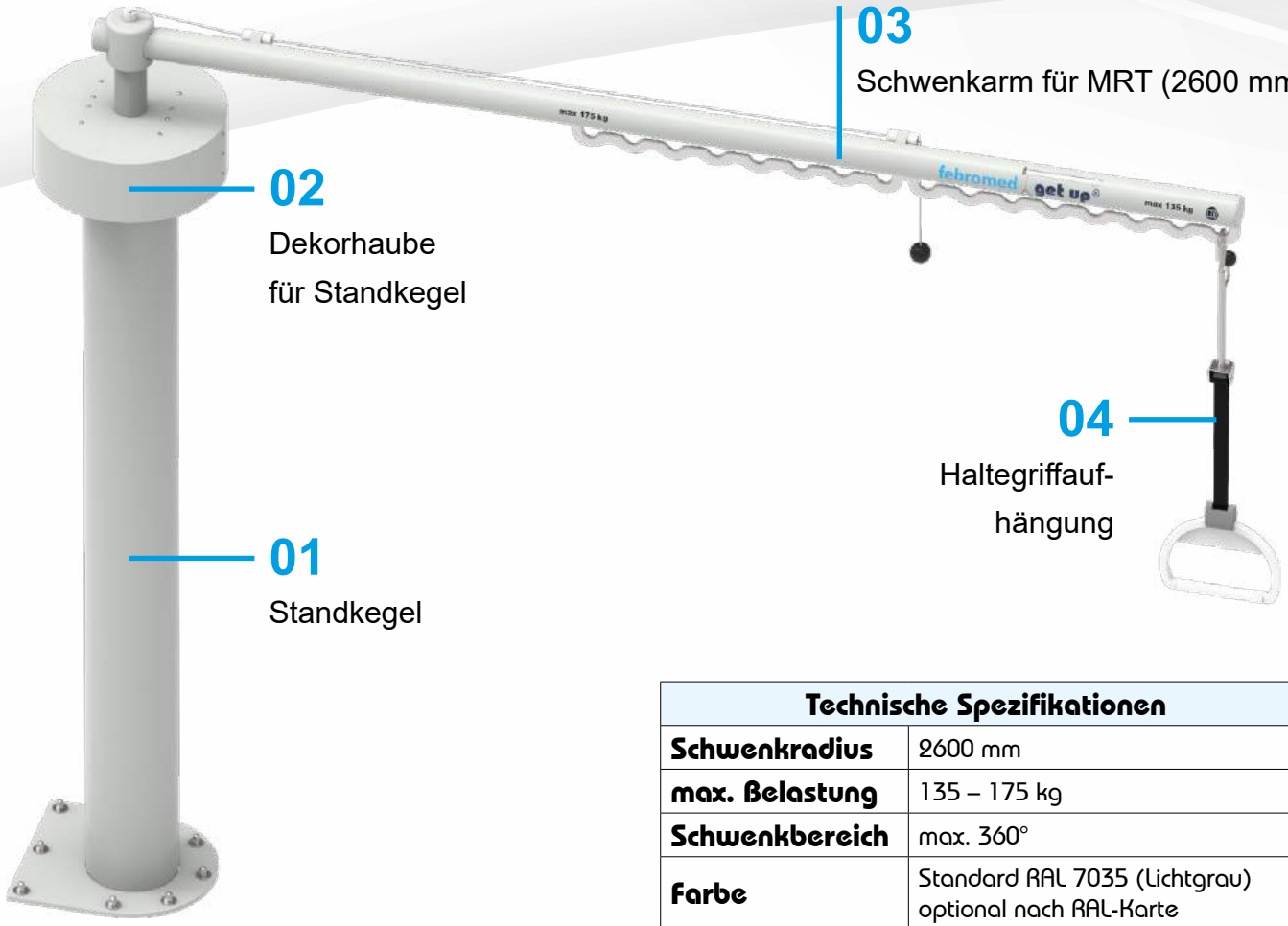

03
Schwenkarm für MRT (2600 mm)

02
Dekorhaube
für Standkegel

04
Haltegriffauf-
hängung

01
Standkegel

Technische Spezifikationen	
Schwenkradius	2600 mm
max. Belastung	135 – 175 kg
Schwenkbereich	max. 360°
Farbe	Standard RAL 7035 (Lichtgrau) optional nach RAL-Karte
Einhängepunkte	16
Arretierung	alle 6°
max. Moment	7,0 kNm
Eigengewicht	180 kg
Zertifizierung	MD CE MR

get up® MRT – Einbau im Vorraum / Umlagerungsraum

Oftmals kommt es vor, dass die Patientinnen und Patienten bereits im Vorraum auf den MRT-Tisch umgelagert werden müssen. In diesem Fall kann bereits dort ein get up® eingesetzt werden.

Schnittansicht für den Einbau im MRT-Untersuchungsraum

Isometrische Perspektive

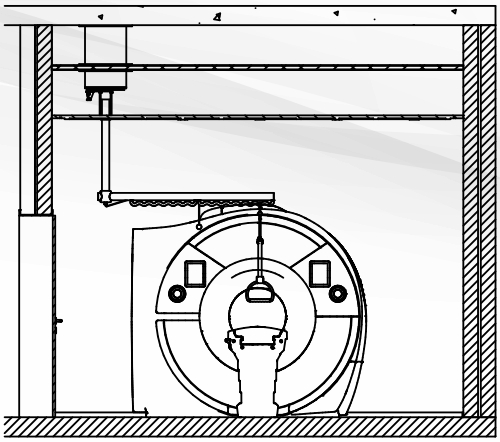

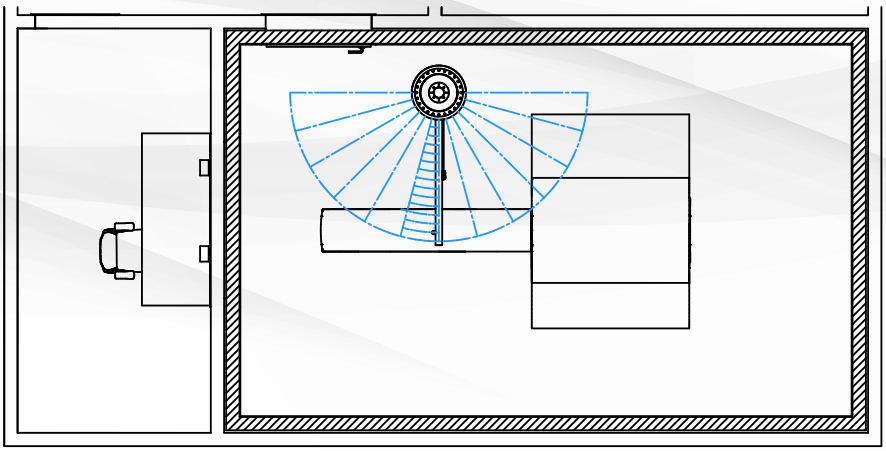

Das schwenkbare Haltesystem get up® wird in der MRT-Kabine installiert. Febromed arbeitet eng mit den Herstellern von MRT-Kabinen zusammen, um eine ideale Abschirmung und so die maximale Sicherheit von Patientinnen, Patienten und Personal zu gewährleisten. Die variabel einstellbare Schwenkbegrenzung des Haltesystems verhindert zuverlässig, dass der Arm mit Wänden oder Instrumenten kollidiert.

Das schwenkbare Haltesystem für den MRT-Bereich wurde in Kooperation mit namenhaften MRT-Herstellern getestet und ist für sämtliche Geräte bis zu 3 Tesla zugelassen.

Röntgendiagnostik

Deckenversion – get up® 2600

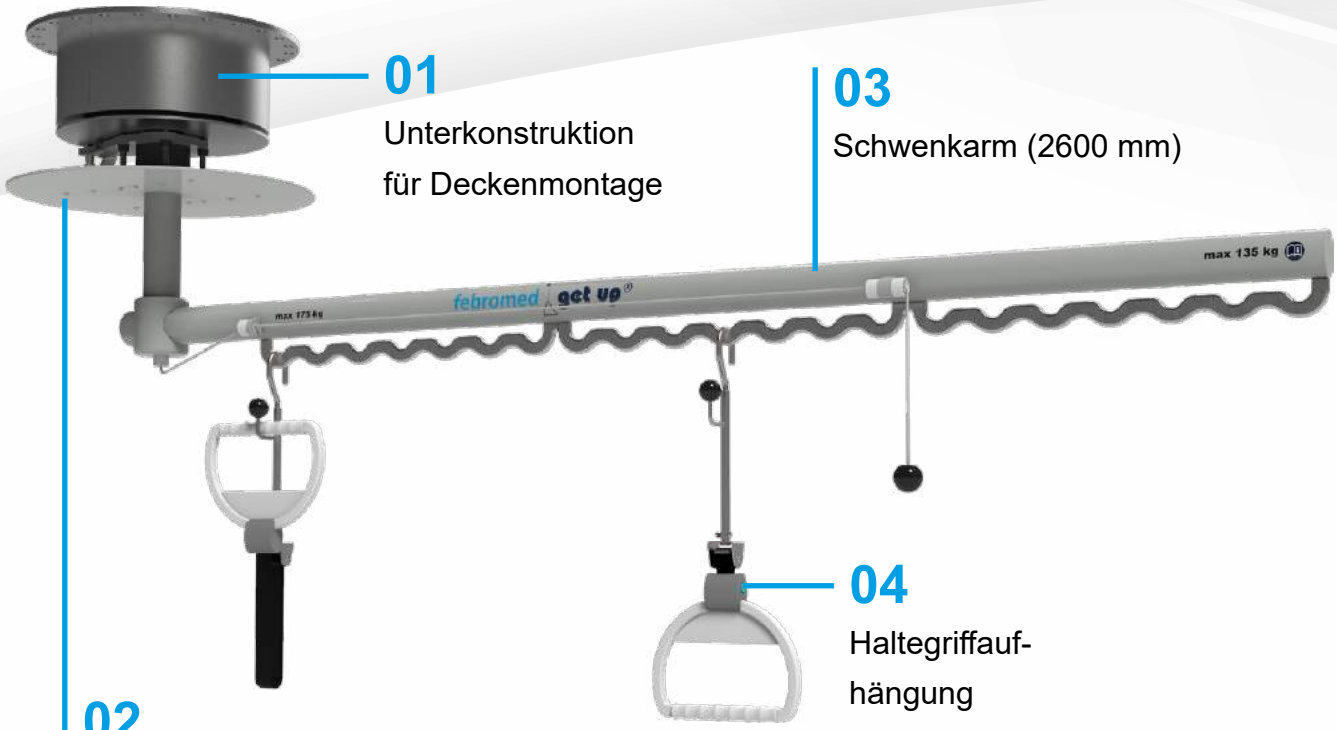

01
Unterkonstruktion
für Deckenmontage

03
Schwenkarm (2600 mm)

04
Haltegriffauf-
hängung

02
Dekorscheibe

Technische Spezifikationen	
Schwenkradius	2600 mm
max. Belastung	135 – 175 kg
Schwenkbereich	max. 360°
Farbe	Standard RAL 7035 (Lichtgrau) optional nach RAL-Karte
Einhängepunkte	24
Arretierung	alle 6°
max. Moment	7,0 kNm
Eigengewicht	120 kg
Zertifizierung	MD CE

Wandversion – get up® 2600

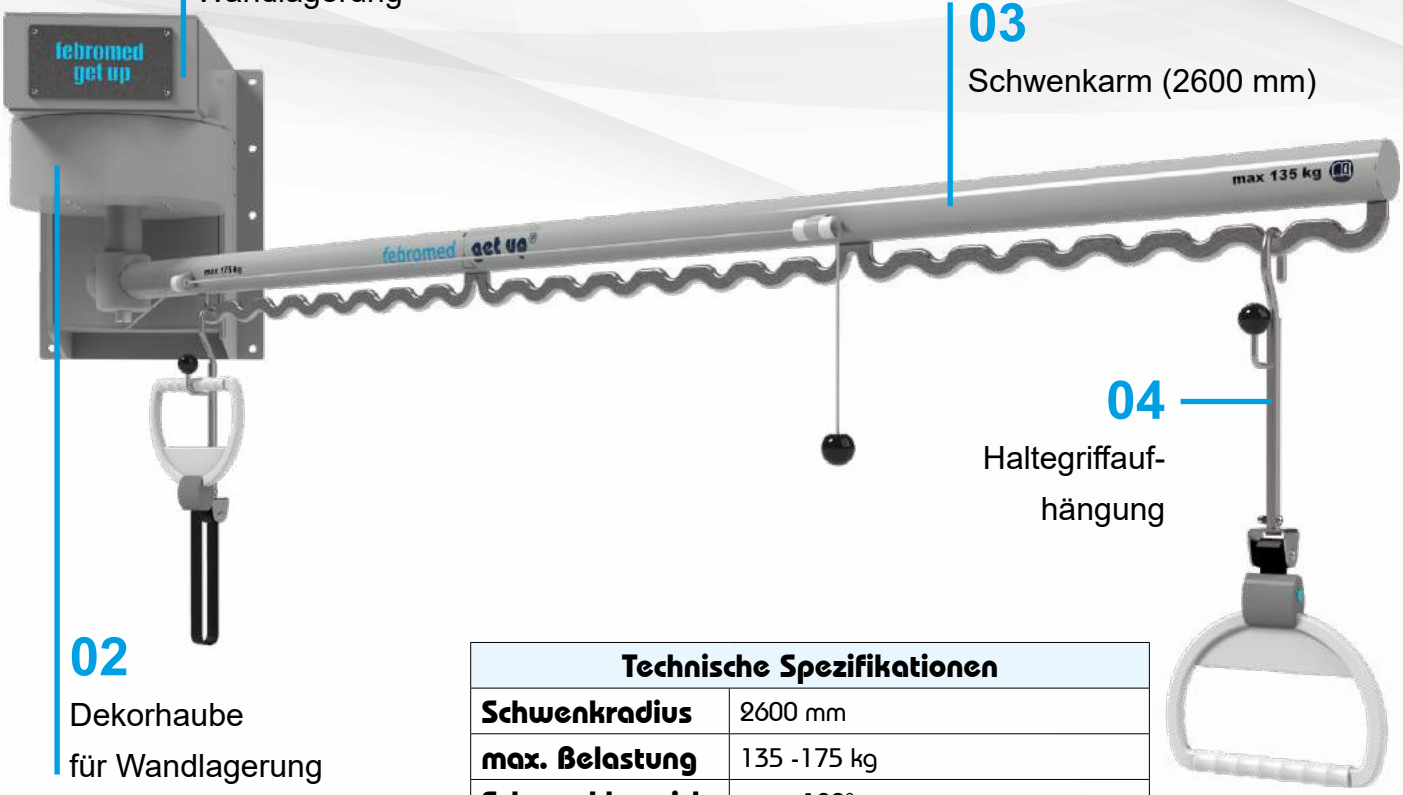

Technische Spezifikationen	
Schwenkradius	2600 mm
max. Belastung	135 -175 kg
Schwenkbereich	max. 180°
Farbe	Standard RAL 7035 (Lichtgrau) optional nach RAL-Karte
Einhängepunkte	24
Arretierung	alle 6°
max. Moment	7,0 kg
Eigengewicht	200 kg
Zertifizierung	MD CE

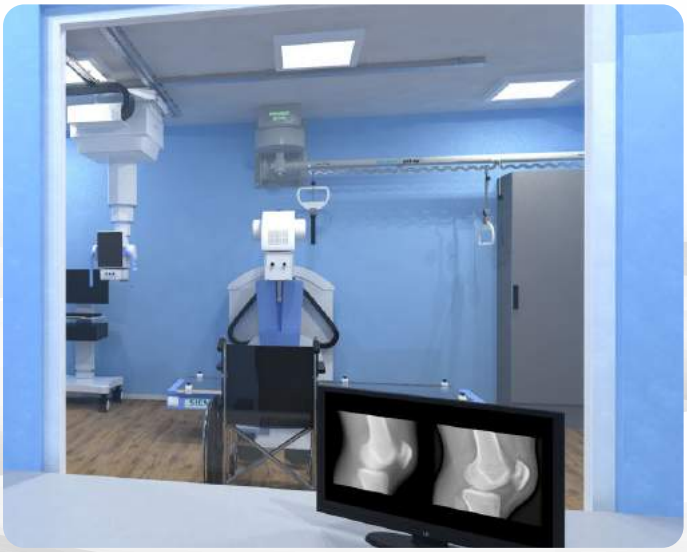

Schnittansicht mit niedriger Dekorhaube

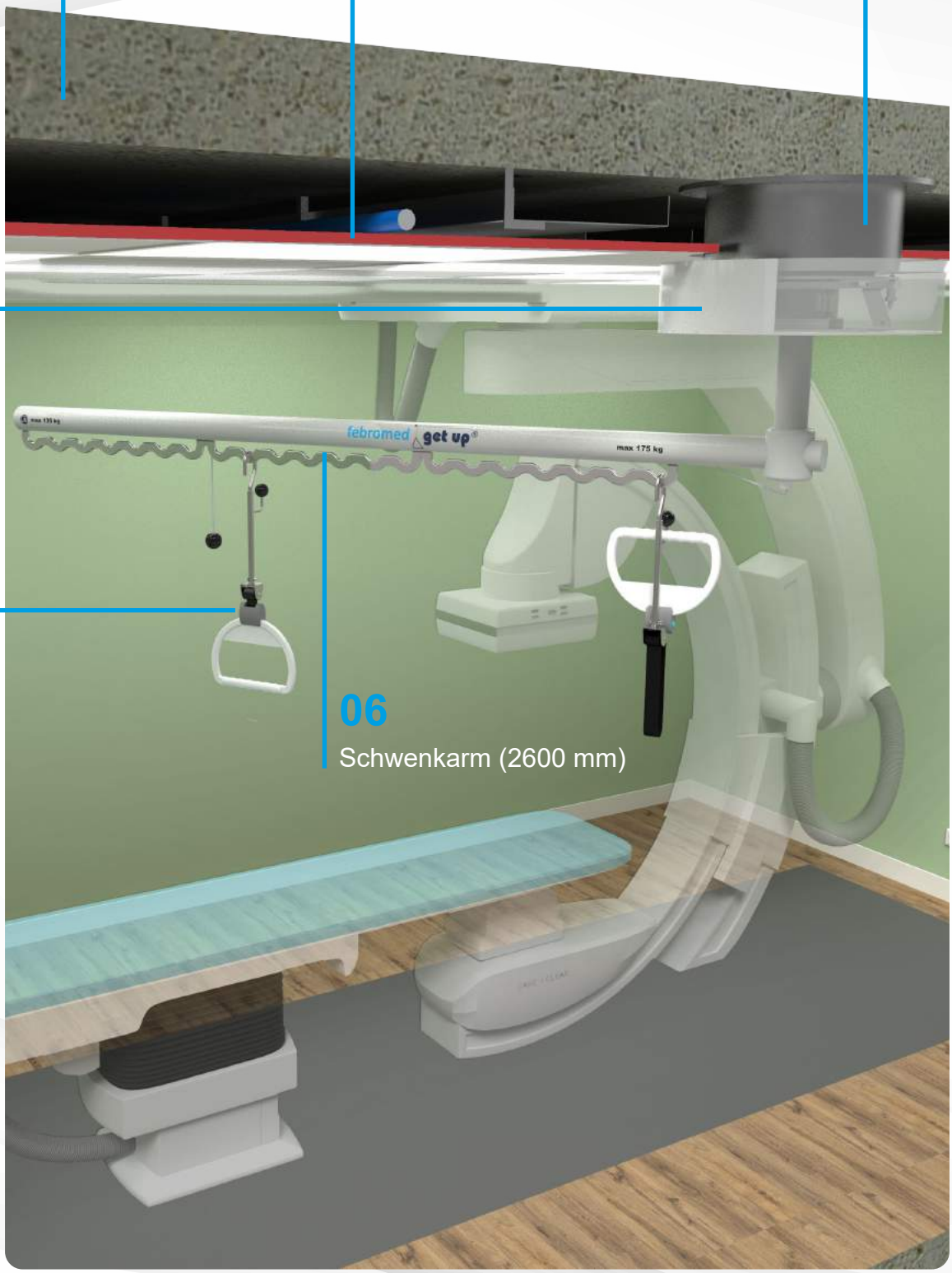

Die niedrige Abdeckhaube ist nicht nur im Röntgenbereich, sondern für alle radiologischen Bereiche anwendbar.

Isometrische Perspektive

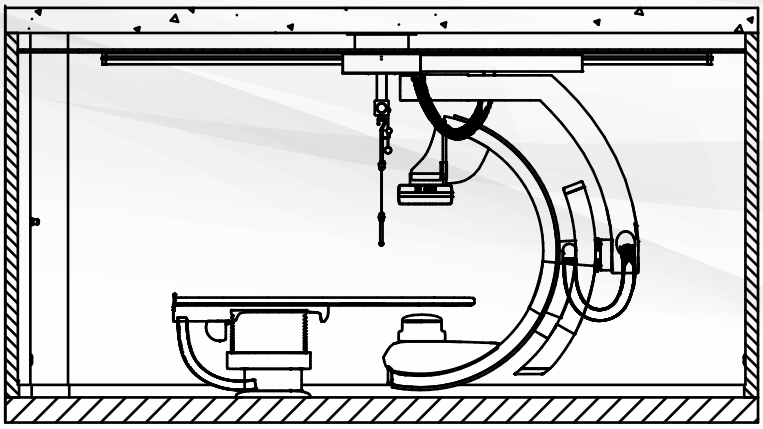

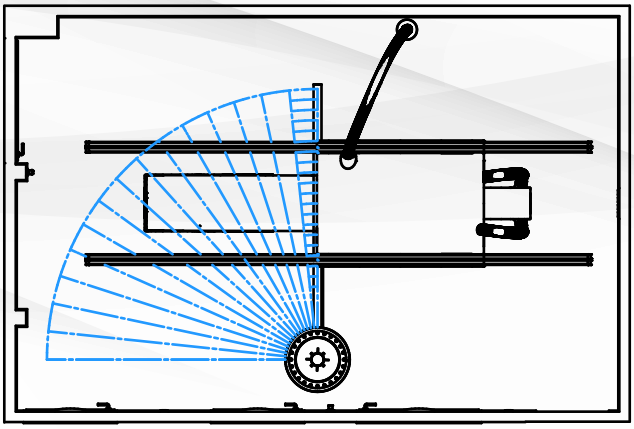

Auch in sehr niedrigen Räumen kann das get up® seine Vorteile ausspielen. Wenn der Abstand zwischen Betondecke und Zwischendecke klein ist, kann die Lagerung aufgrund des geringen Zwischendeckenmaßes im Raum sichtbar sein. Abhilfe schafft eine passende niedrige Dekorhaube, die genau für diesen Fall konstruiert wurde.

Die variabel einstellbare Schwenkbegrenzung des Haltesystems verhindert zuverlässig, dass der Arm mit Wänden oder Instrumenten kollidiert.

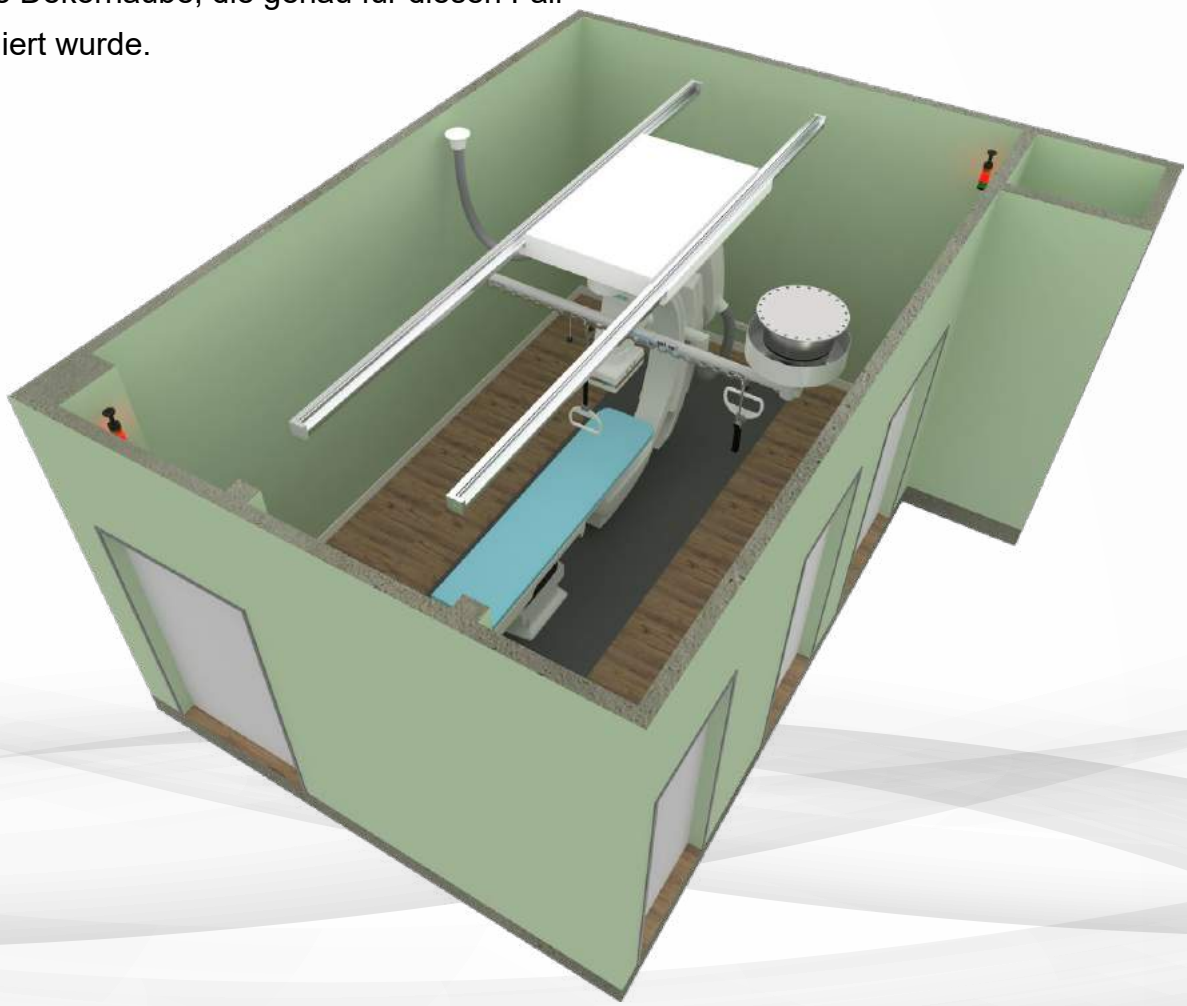

Elektronische Positionsabfrage

Oft sind Röntgengeräte so installiert, dass sie über ein Schienensystem mehrere Positionen und Arbeitsplätze anfahren können – manuell oder automatisch. Ermöglicht wird dies üblicherweise durch ein Schienensystem, das unter der Decke montiert ist. Das get up® kann mit einer optionalen elektronischen Positionsabfrage ergänzt werden, die Kollisionen sicher vermeidet.

So kommunizieren das schwenkbare Haltesystem und das Röntgengerät miteinander – sollte sich das get up® im Verfahrbereich des Röntgengerätes befinden, wird der Automatikbetrieb des Röntgengerätes gesperrt. Eine rote Kontrollleuchte signalisiert deutlich die Situation. Verlässt der Schwenkarm den Gefahrenbereich, kann das Röntgengerät automatisch verfahren werden.

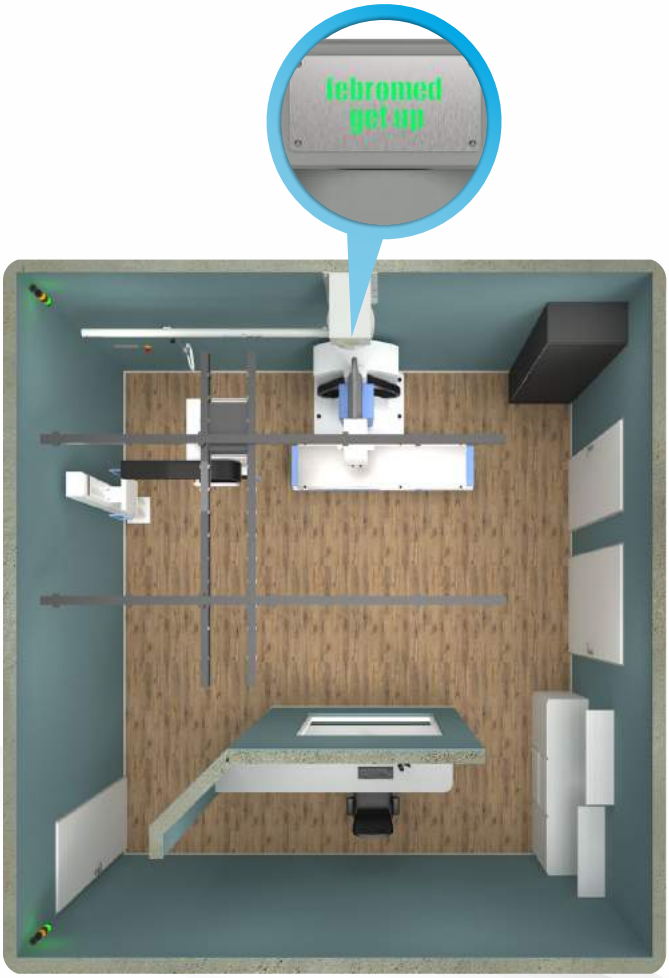

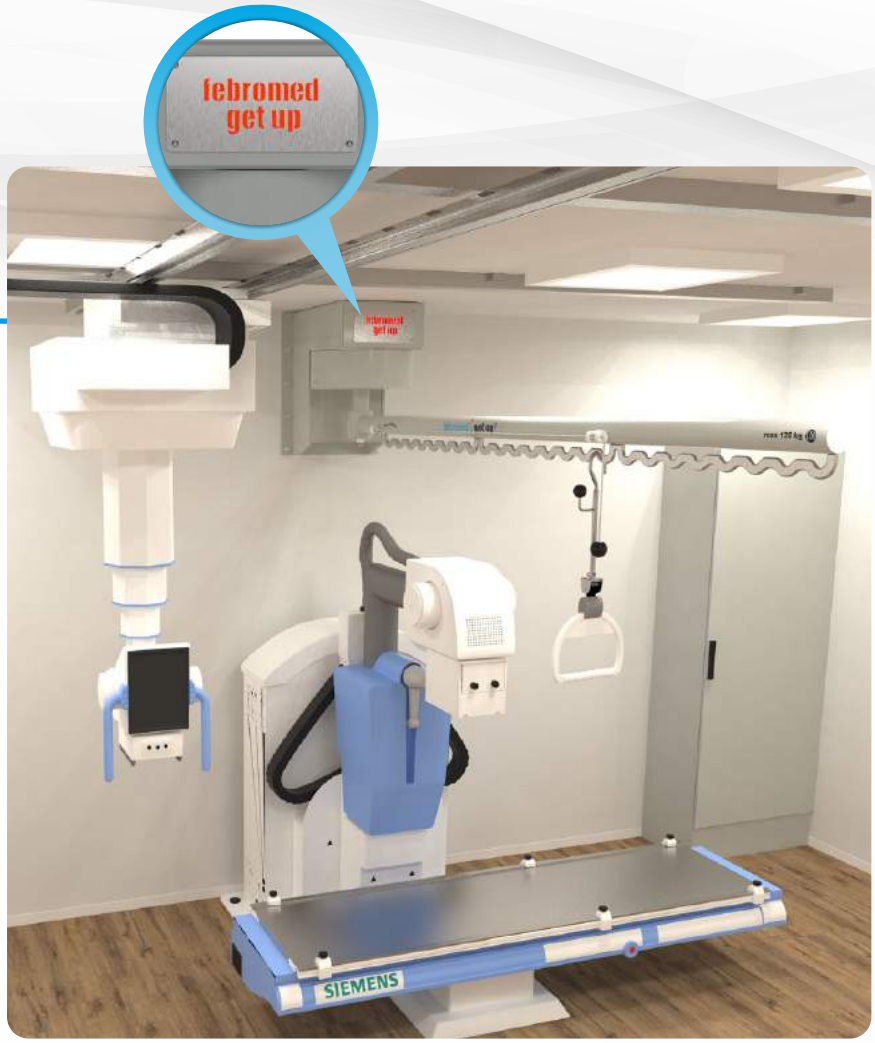

01

Rot signalisiert eine potenzielle Gefahrensituation, das Röntgengerät stoppt

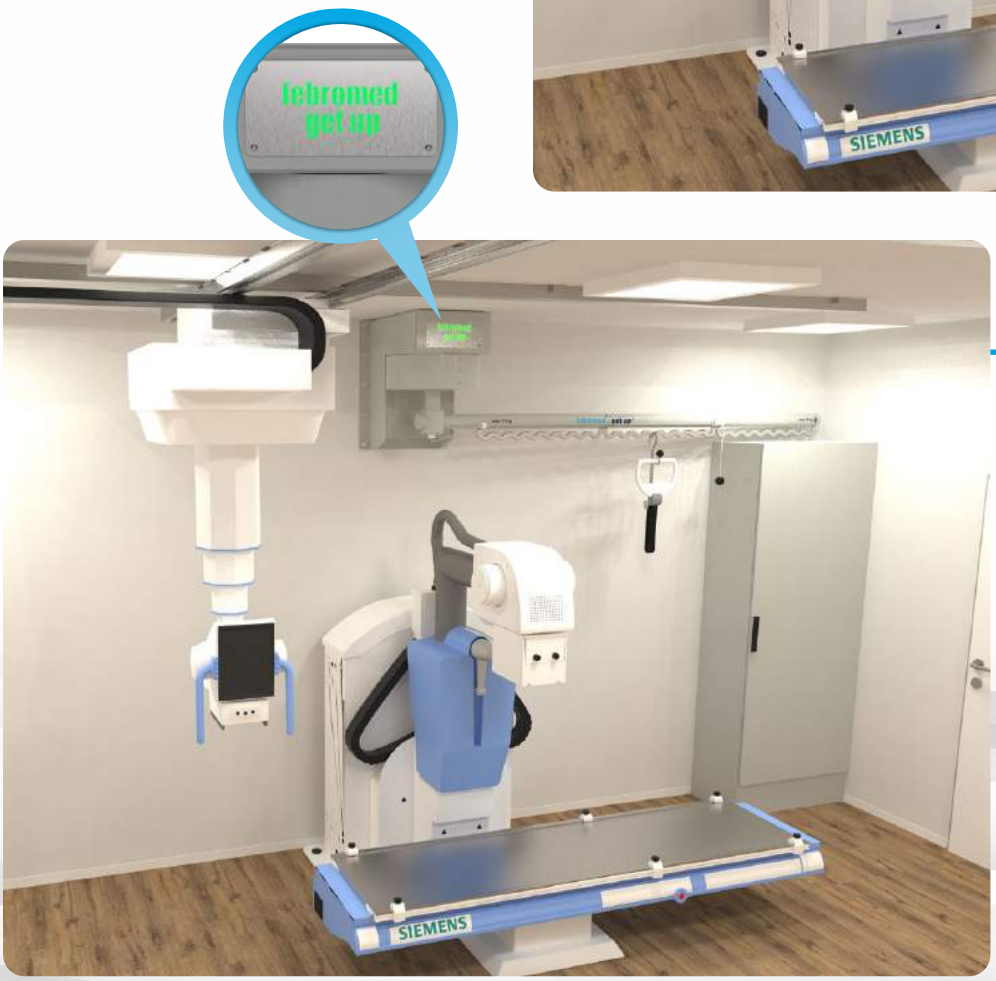

02

Grün zeigt, dass keine Gefahr besteht

Die elektronische Positionsabfrage ist auch bei einer Deckenvariente möglich.

Strahlentherapie

Deckenversion – get up® 1700

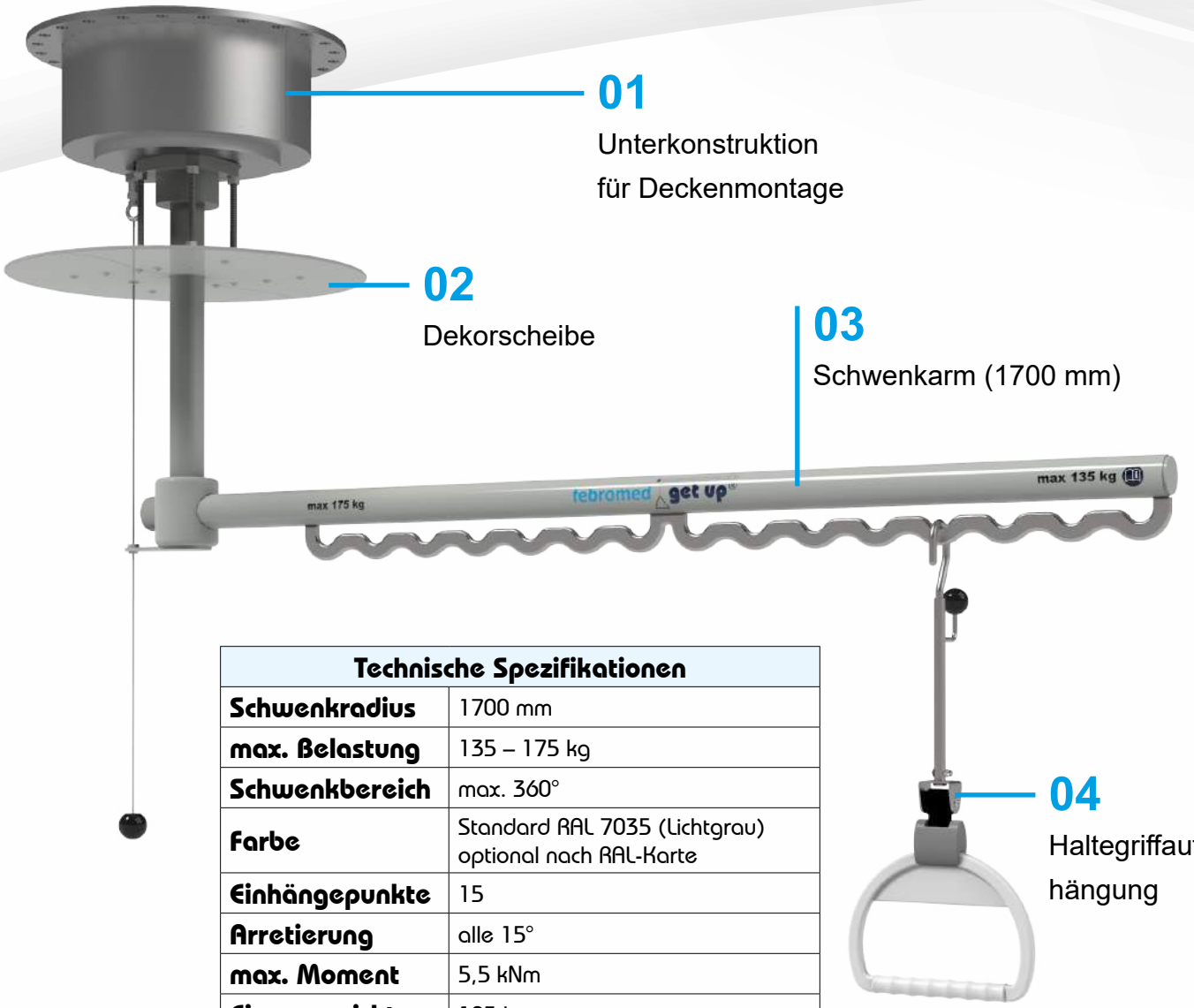

Technische Spezifikationen	
Schwenkradius	1700 mm
max. Belastung	135 – 175 kg
Schwenkbereich	max. 360°
Farbe	Standard RAL 7035 (Lichtgrau) optional nach RAL-Karte
Einhängepunkte	15
Arretierung	alle 15°
max. Moment	5,5 kNm
Eigengewicht	105 kg
Zertifizierung	MD CE

Wandversion – get up® 1700

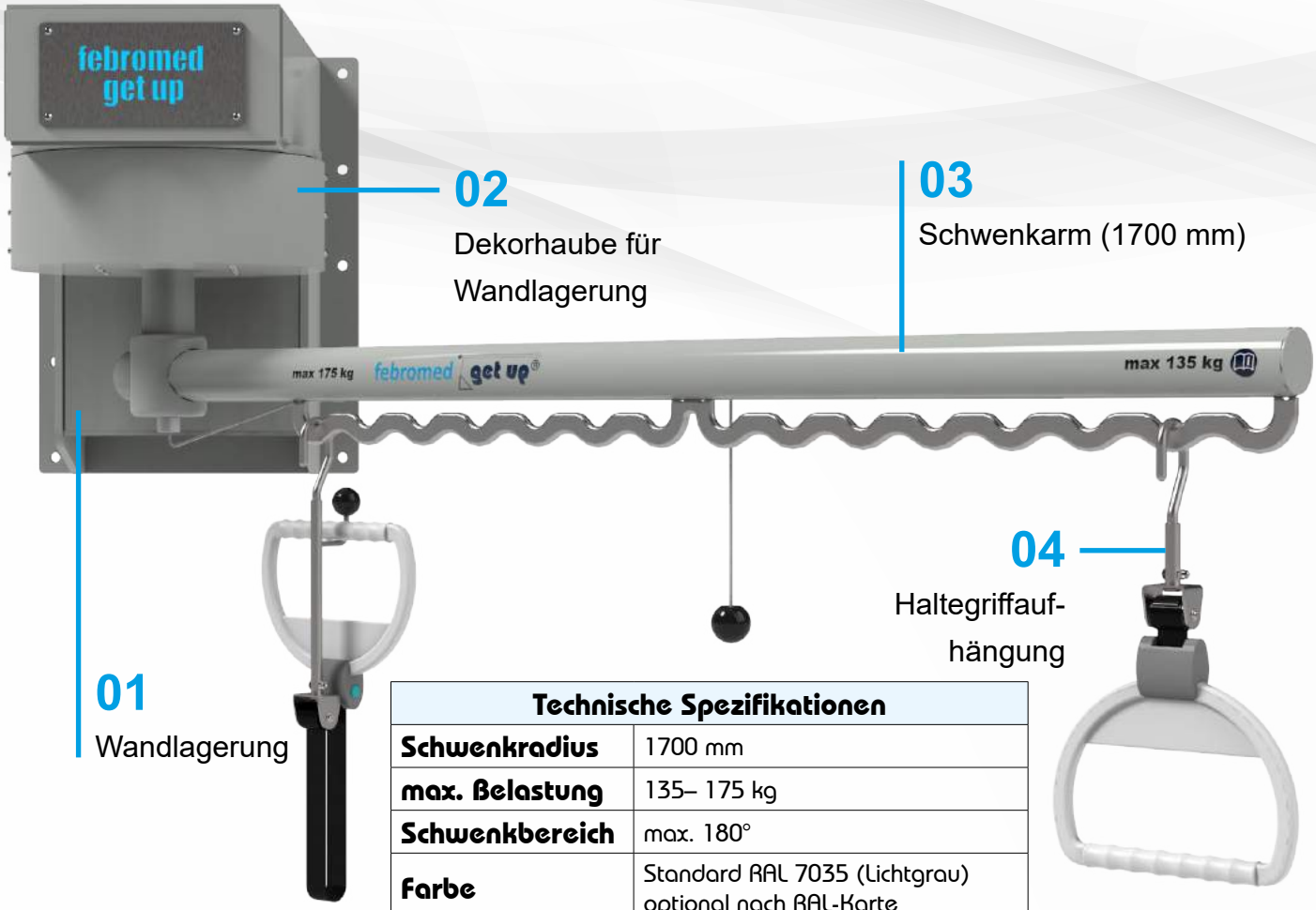

02
Dekorhaube für Wandlagerung

03
Schwenkarm (1700 mm)

04
Haltegriffauf-hängung

01
Wandlagerung

Technische Spezifikationen	
Schwenkradius	1700 mm
max. Belastung	135– 175 kg
Schwenkbereich	max. 180°
Farbe	Standard RAL 7035 (Lichtgrau) optional nach RAL-Karte
Einhängepunkte	15
Arretierung	alle 6°
max. Moment	5,5 kNm
Eigengewicht	180 kg
Zertifizierung	MD CE

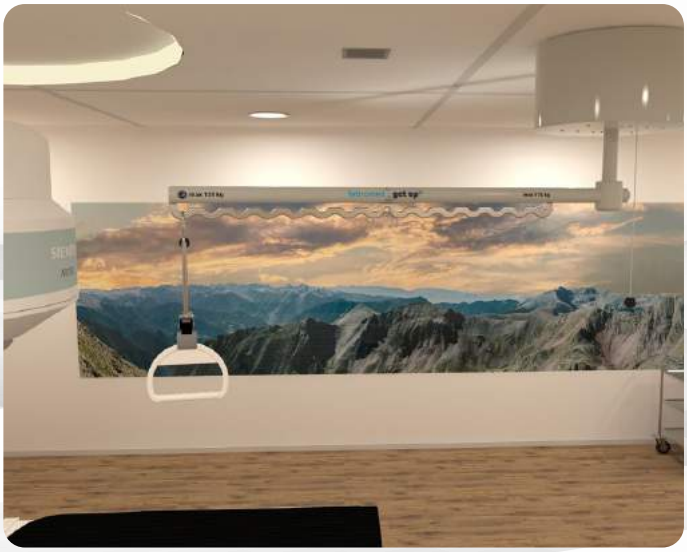

Schnittansicht mit hoher Dekorhaube

01
Rohdecke

02
Unterkonstruktion

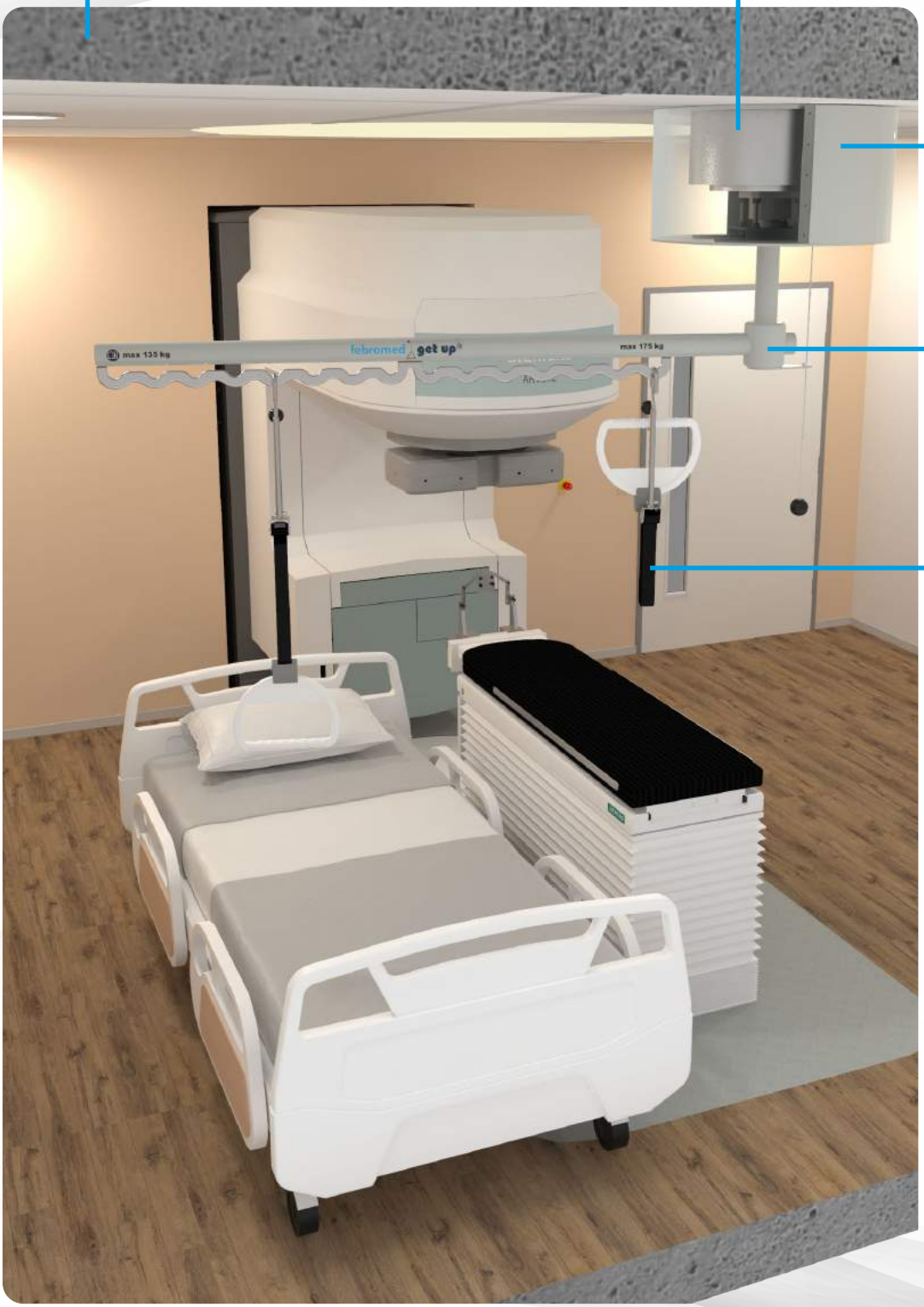

03
hohe Dekorhaube

04
Schwenkarm (1700 mm)

05
Haltegriff-aufhängung

Die hohe Abdeckhaube ist nicht nur in der Strahlentherapie, sondern für alle radiologischen Bereiche anwendbar.

Isometrische Perspektive

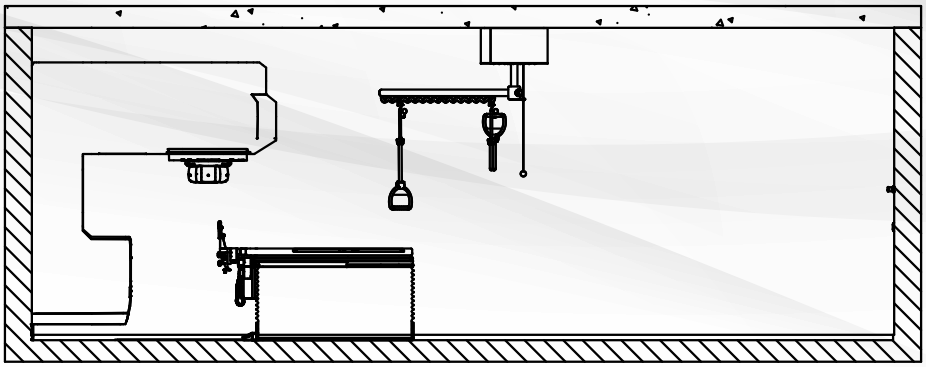

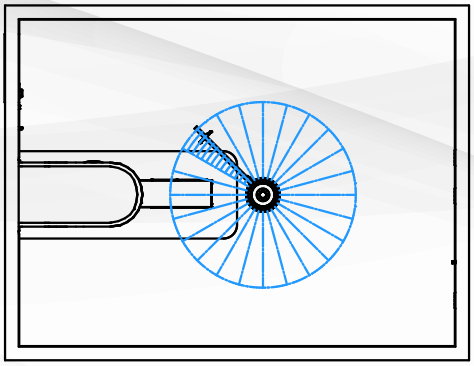

In manchen Räumen werden keine Zwischendecken verbaut. Die optionale hohe Dekorhaube sorgt dafür, dass die Unterkonstruktion und die Lagerung des schwenkbaren Haltesystems get up® verkleidet sind.

Diese Haube kann mit einer optionalen Schwenkbegrenzung ergänzt werden, damit der Schwenkarm nicht mit anderen Geräten kollidiert. Dieser Begrenzer ist individuell einstellbar, um den maximalen Arbeitsbereich des get ups® nutzen zu können.

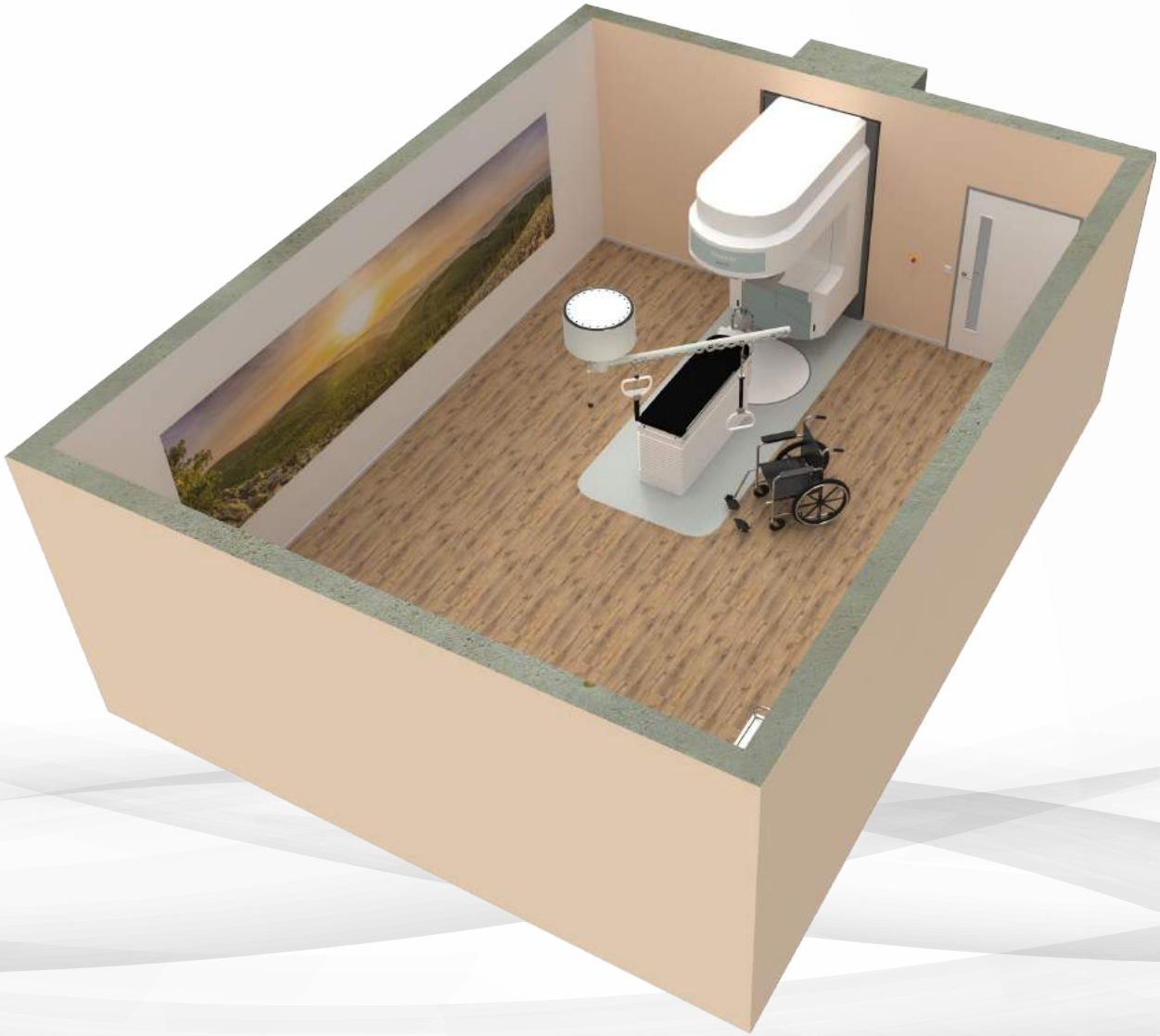

Deckenbrücke get up®

Deckenversion

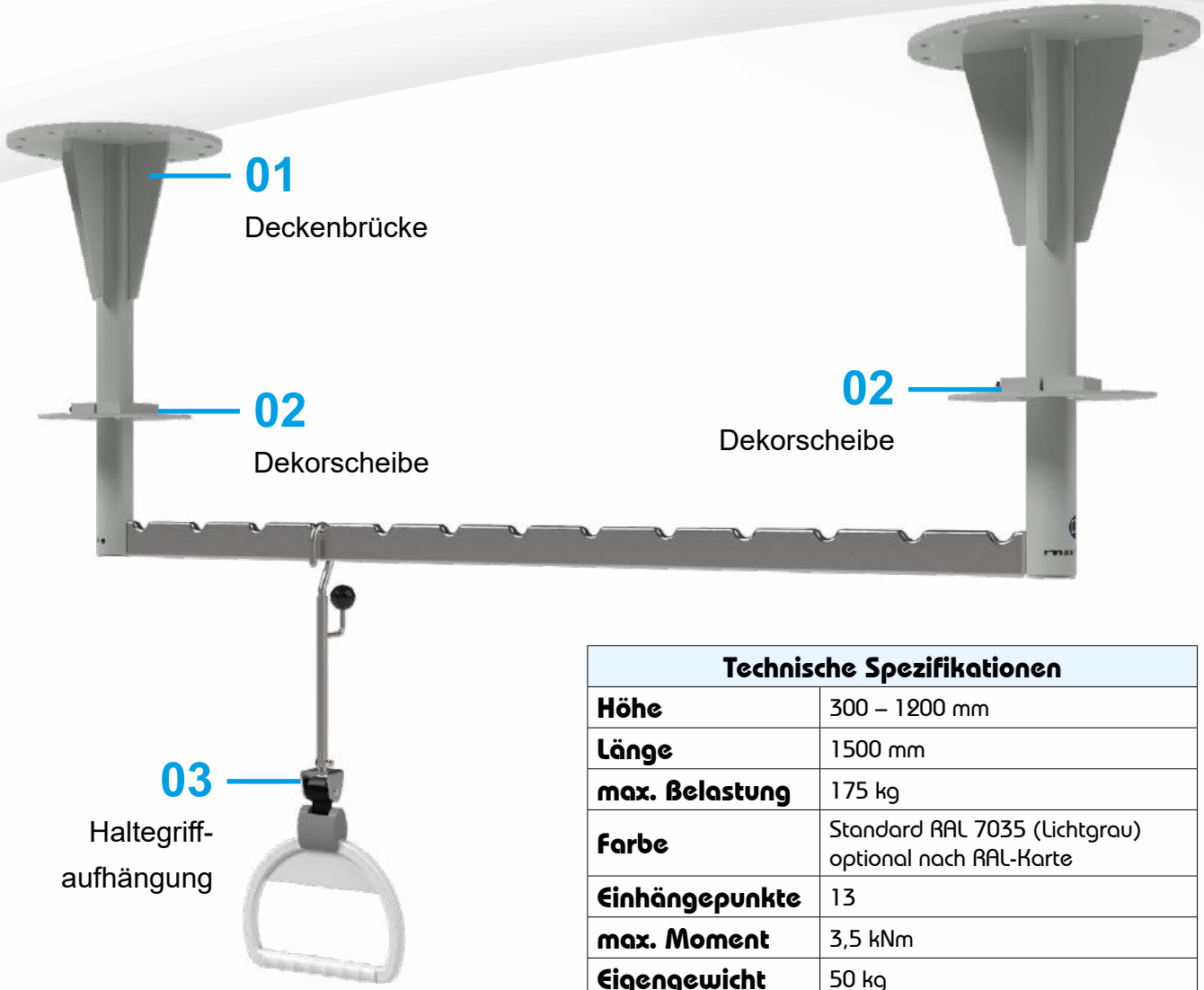

Technische Spezifikationen	
Höhe	300 – 1200 mm
Länge	1500 mm
max. Belastung	175 kg
Farbe	Standard RAL 7035 (Lichtgrau) optional nach RAL-Karte
Einhängepunkte	13
max. Moment	3,5 kNm
Eigengewicht	50 kg
Zertifizierung	MD CE

Schnittansicht Deckenbrücke get up®

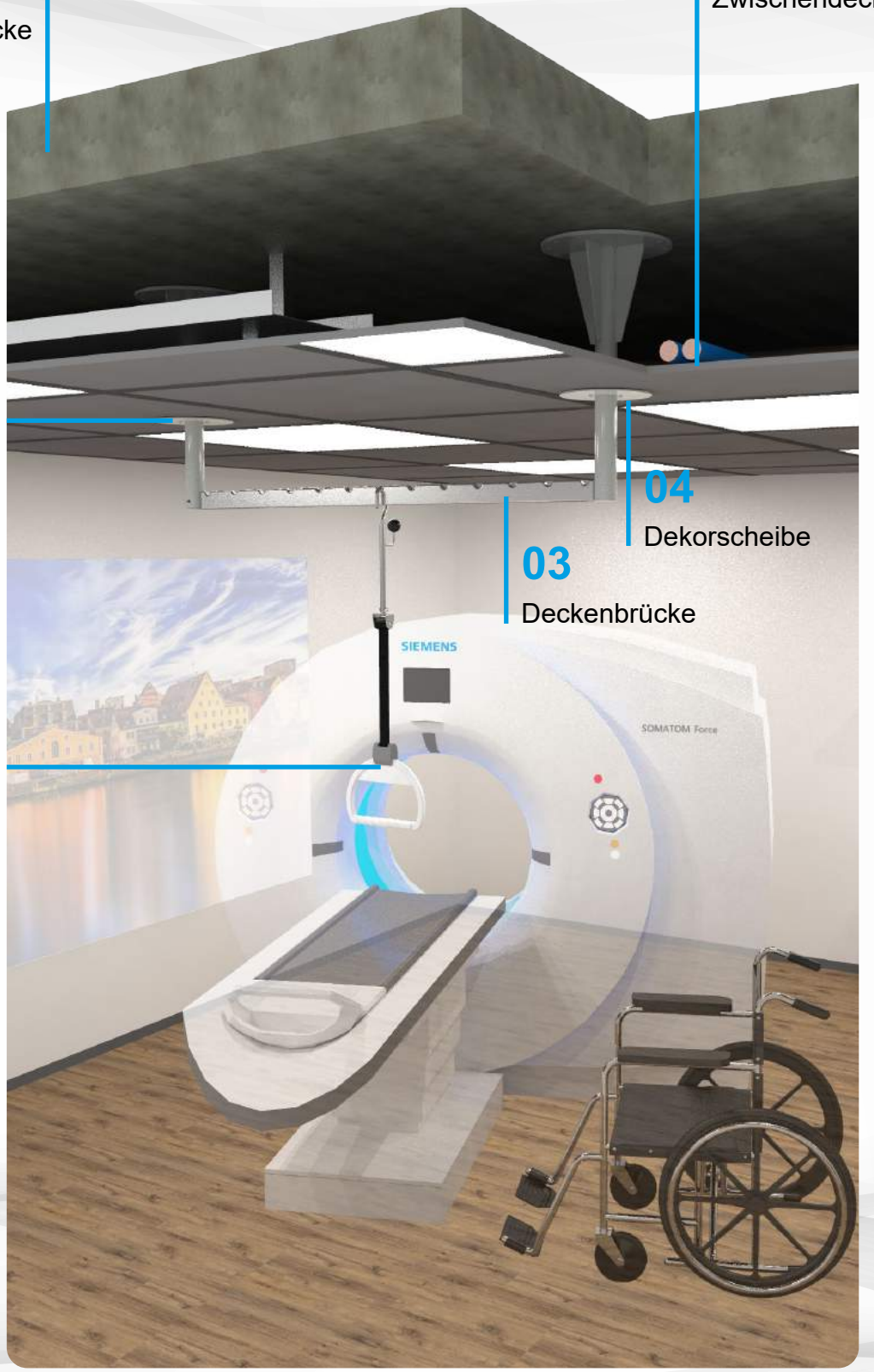

get up®-Multilift

Das schwenkbare Haltesystem mit optionalem Patientenlifter zur Umlagerung immobiler Patientinnen und Patienten

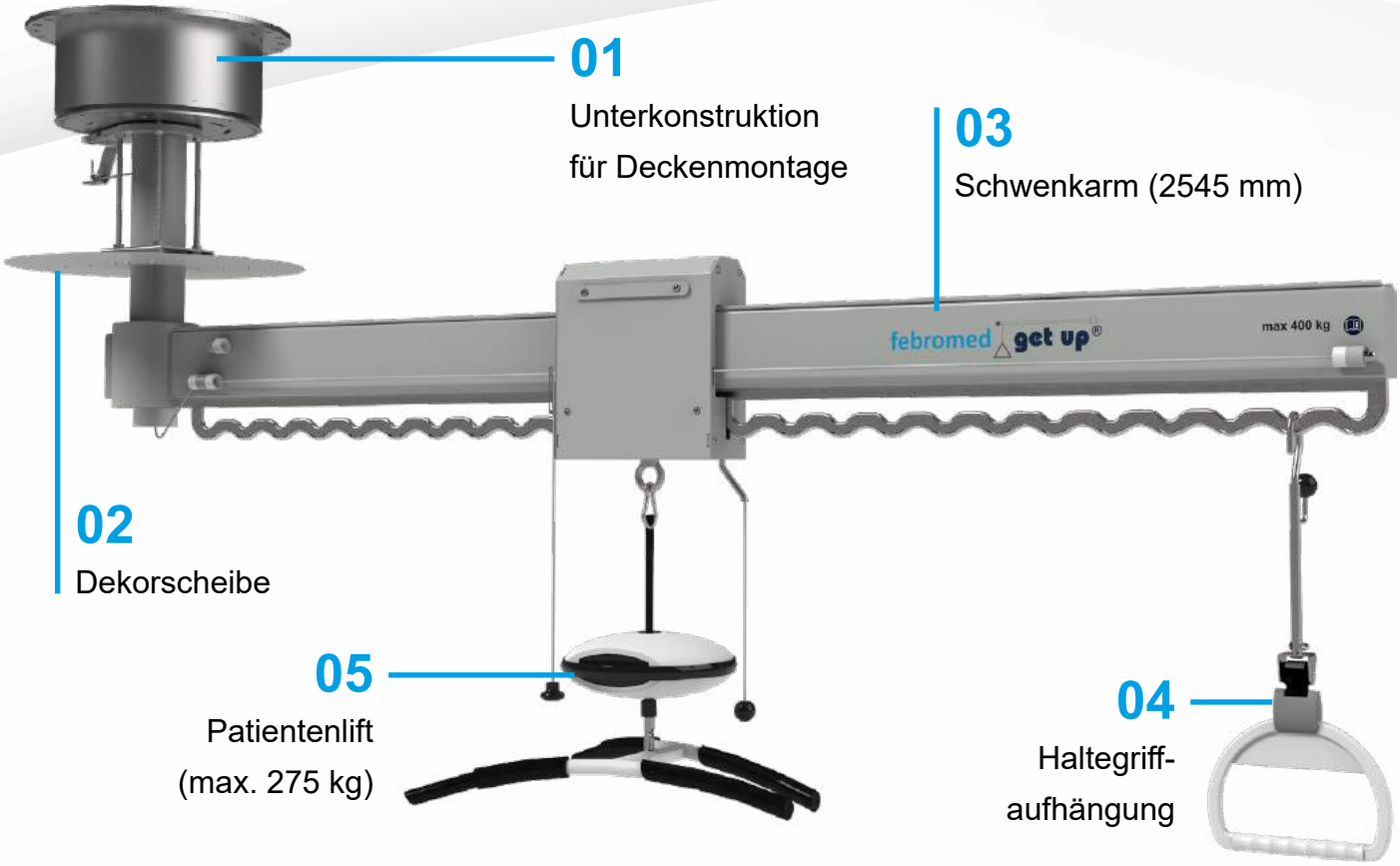

01
Unterkonstruktion
für Deckenmontage

03
Schwenkarm (2545 mm)

02
Dekorscheibe

05
Patientenlift
(max. 275 kg)

04
Haltegriff-
aufhängung

Technische Spezifikationen	
Schwenkradius	2545 mm
max. Belastung	400 kg
Schwenkbereich	max. 360°
Farbe	Standard RAL 7035 (Lichtgrau) optional nach RAL-Karte
Einhängepunkte	24
Arretierung	alle 6°
max. Moment	20,0 kNm
Eigengewicht	195 kg
Zertifizierung	MD CE

06
get up®-Multilift
Einbauvariante in der Röntgendiagnostik

Der get up®-Multilift ist die Kombination unseres bewährten, schwenkbaren Haltesystems mit der zusätzlichen Möglichkeit, mithilfe eines Patientenlifts auch immobile Patientinnen und Patienten vom Rollstuhl oder Bett auf den Untersuchungstisch zu heben.

07
get up®-Multilift
Einbauvariante im CT-Untersuchungsraum

08
get up®-Multilift
Einbauvariante in der Strahlentherapie

Mit einer maximalen Belastbarkeit von bis zu 400 kg am Schwenkarm sowie einem maximalen Patientengewicht von 275 kg bietet unser System ausreichend Reserven.

Haltegriffaufhängung

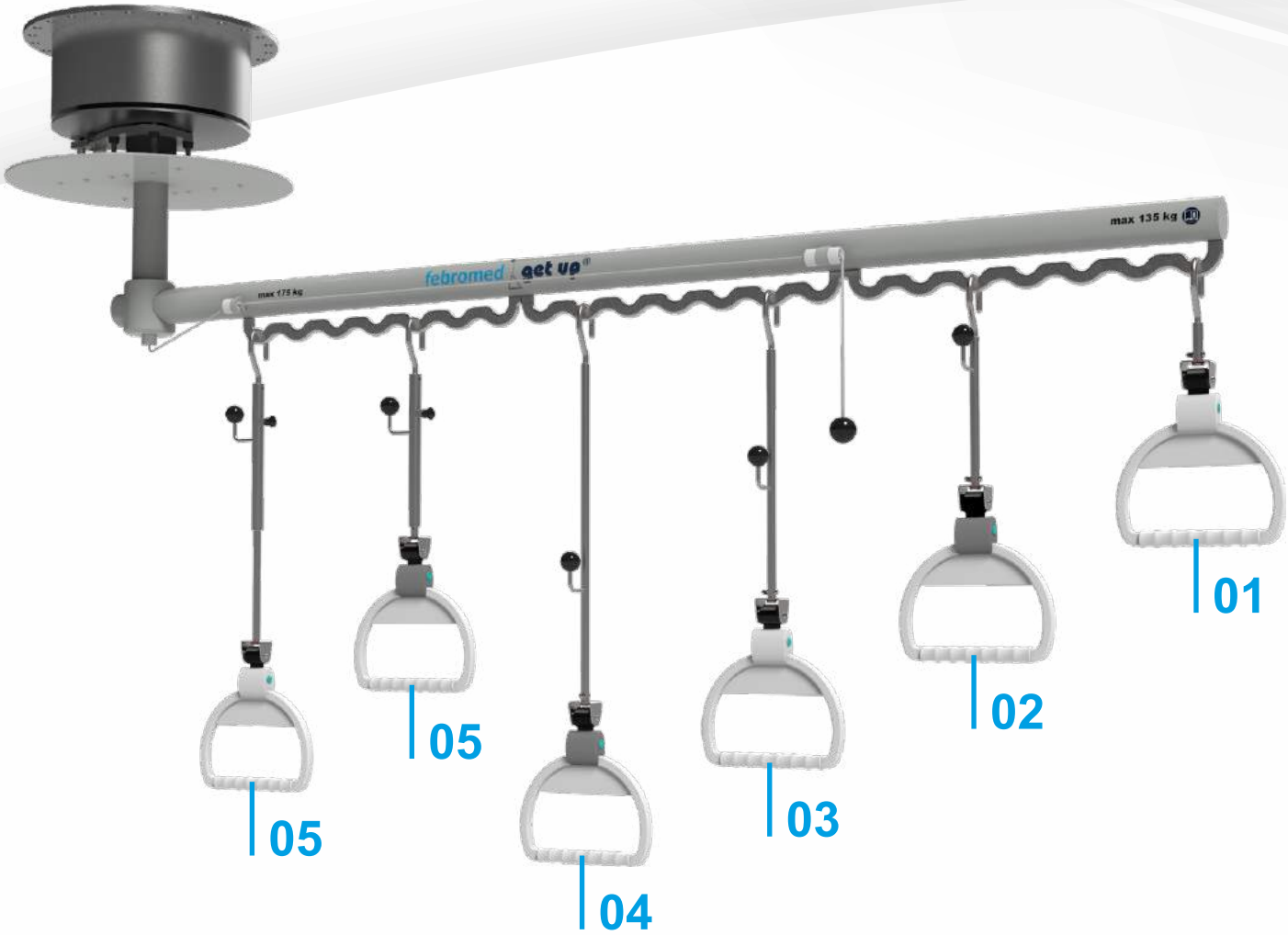

Pos.	Artikelnr.	L_1 / mm	L_2 / mm	L_3 / mm	360° rotationsfähig	Seitliche Lagerung des Haltegriffs
01	get up 001	200 mm	255 mm	515 mm	✓	–
02	get up 002	400 mm	255 mm	515 mm	✓	✓
03	get up 003	600 mm	255 mm	515 mm	✓	✓
04	get up 004	800 mm	255 mm	515 mm	✓	✓
05	get up 005	475 / 685 mm	255 mm	515 mm	✓	✓

Die Haltegriffaufhängung Pos. 5 hat eine verstellbare Teleskopstange für extra hohe Räumlichkeiten (Verstellbereich 210 mm).

Der Haltegriff ist stufenlos verstellbar (Verstellbereich 260 mm).

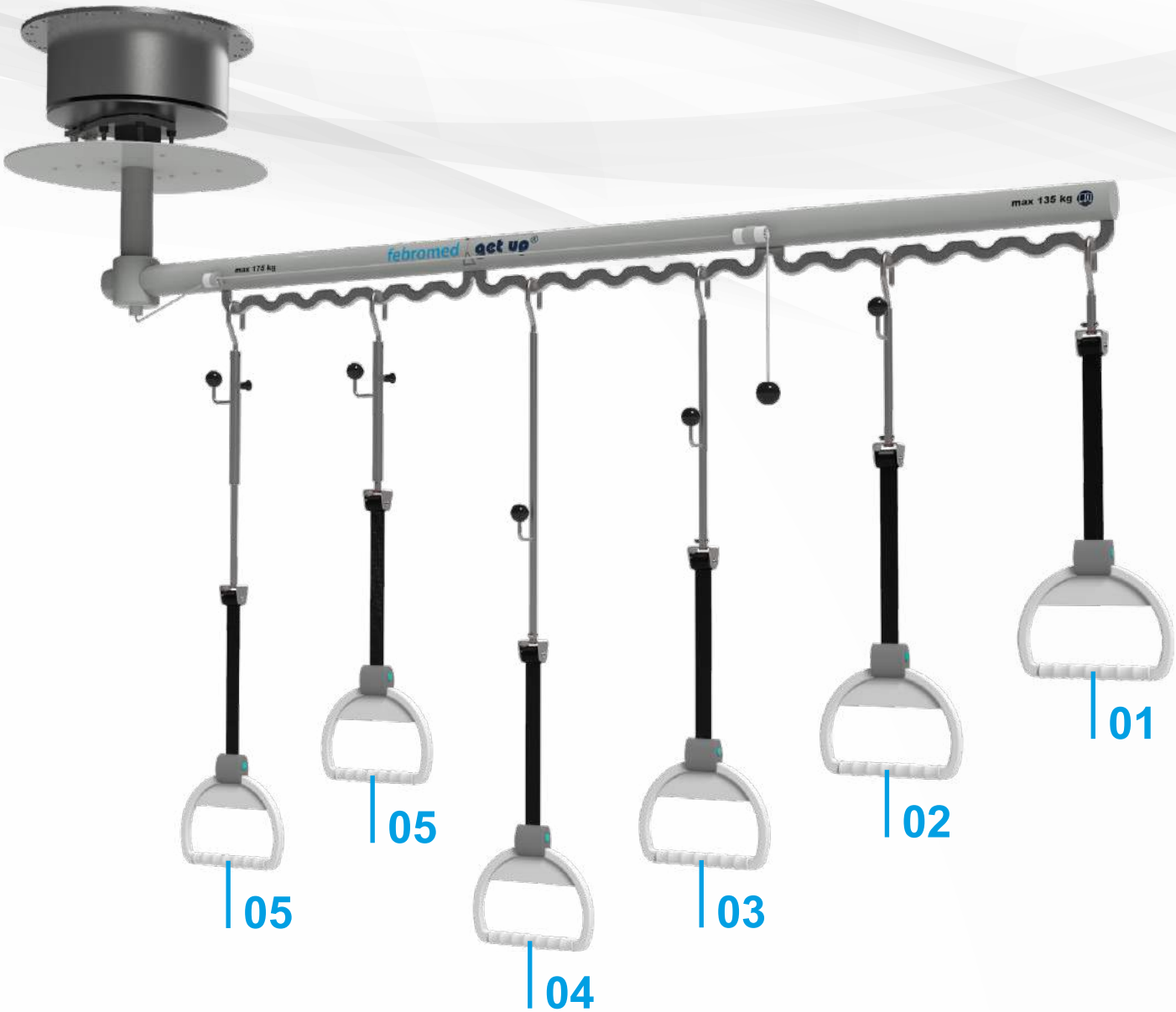
max 135 kg
febromed get up®
01
02
03
04
05
05

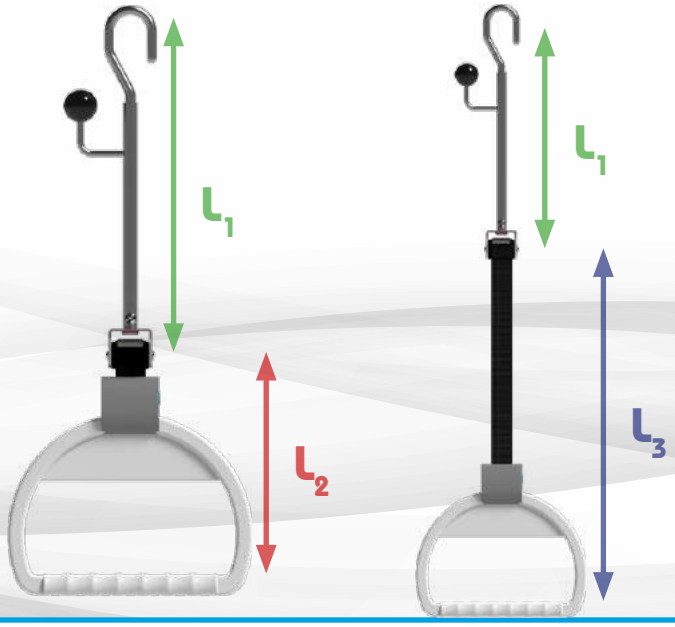
L1
L2
L1
L3

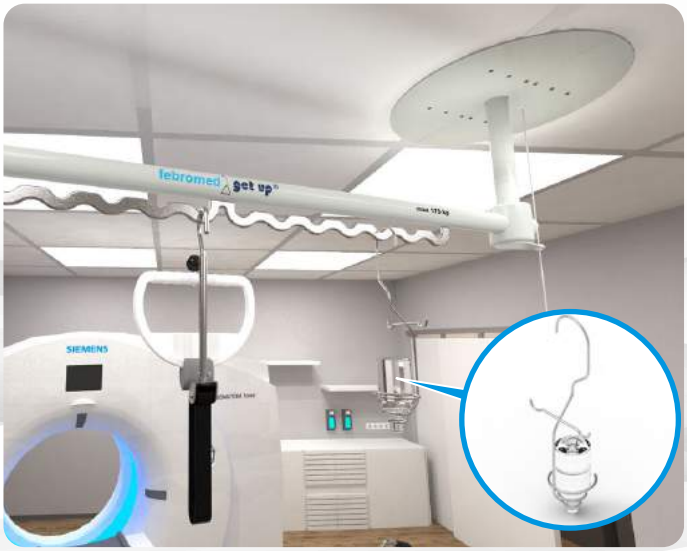
febromed get up®
SIEMENS

Variantenmatrix

	Varianten 1700		
	1700 Decke 	1700 Wand 	MRT-1700 Decke
Anwendungsbereich			
Computertomographie	✓	✓	–
Magnetresonanztomographie	–	–	✓
Röntgendiagnostik	✓	✓	–
Strahlentherapie	✓	✓	–
Technische Spezifikation			
Schwenkradius	1700 mm	1700 mm	1700 mm
max. Belastung	135 – 175 kg	135 – 175 kg	135 – 175 kg
Arbeitsbereich	max. 360°	max. 180°	max. 360°
Einhängepunkte	15	15	15
Arretierung	15°	6°	6°
max. rotierender Flächeninhalt	9,08 m²	4,54 m²	9,08 m²
max. Moment	5,5 kNm	5,5 kNm	5,5 kNm
Eigengewicht	105 kg	180 kg	105 kg
MR-Zertifikat	–	–	✓
optionales Zubehör			
elektronische Positionsabfrage	✓	✓	–
Schwenkbegrenzung	✓	✓	✓
optionale Abdeckhaube	✓	✓	✓
Haltegriffaufhängung			
get up 001 (200 mm)	✓	✓	✓
get up 002 (400 mm)	✓	✓	✓
get up 003 600 mm)	✓	✓	✓
get up 004 (800 mm)	✓	✓	✓
get up 005 (475 mm)	✓	✓	✓

Sondergrößen sind nach Absprache mit febromed möglich!

Varianten 2600				Deckenbrücke
2600 Decke	**2600 Wand**	**MRT-2600 Decke**	**MRT-2600 Stand**	**DB get up® Decke**
Anwendungsbereich				
✓	✓	–	–	✓
–	–	✓	✓	–
✓	✓	–	–	–
✓	✓	–	–	✓
Technische Spezifikation				
2600 mm	2600 mm	2600 mm	2600 mm	–
135 – 175 kg	135 – 175 kg	135 – 175 kg	135 – 175 kg	175 kg
max. 360°	max. 180°	max. 360°	max. 360°	–
24	24	24	16	13
6°	6°	6°	6°	–
21,24 m²	10,62 m²	21,24 m²	21,24 m²	–
7,0 kNm	7,0 kNm	7,0 kNm	7,0 kNm	3,5 kNm
120 kg	200 kg	120 kg	180 kg	50 kg
–	–	✓	✓	–
optionales Zubehör				
✓	✓	–	–	–
✓	✓	✓	✓	–
✓	✓	✓	✓	✓
Haltegriffaufhängung				
✓	✓	✓	✓	✓
✓	✓	✓	✓	✓
✓	✓	✓	✓	✓
✓	✓	✓	✓	✓
✓	✓	✓	✓	✓

Anwendungsbeispiele

Aufnahmen aus dem Universitätsklinikum Essen Institut für diagnostische und interventionelle Radiologie und Neuroradiologie

SIEMENS
SOMATOM Force

SIEMENS

SIEMENS

SIEMENS
452.0
0.0

SIEMENS

MENS
OM Force

syngo Acquisition Workplace

SIEMENS
SOMATOM For

SIEMENS
SOMATOM Force

febromed
SIEMENS

febromed
get up

febromed
get up
SIEMENS

F-103-D Rev 00 17.06.2021
Die in diesem Katalog dargestellten Produkte und Anlagen sowie technischen Parameter stellen Beispiele von kundenspezifischen technischen Lösungen dar.
Änderungen bleiben vorbehalten! Das Zeichen ® kennzeichnet eine eingetragene Marke von febromed GmbH & Co. KG in Deutschland. Einige der gekennzeichneten
Marken sind außerdem in weiteren Ländern markenrechtlich registriert.

Febromed GmbH & Co. KG

Am Landhagen 52
D-59302 Oelde
Telefon +49(0)2522 92019-00
Telefax +49(0)2522 92019-19
Internet: www.febromed.de
E-mail: vertrieb@febromed.de